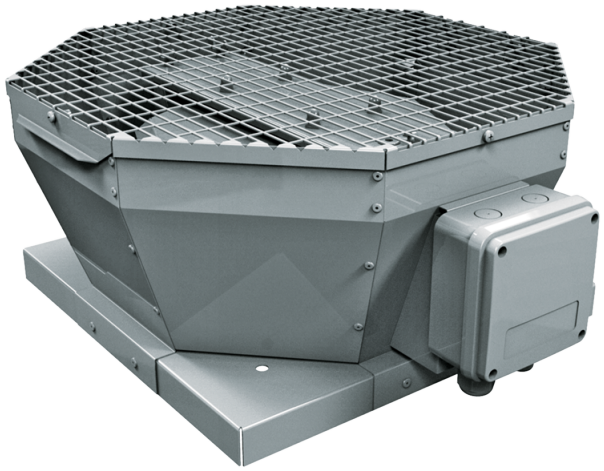

Tower-V EC

Ventiladores centrífugos de tejado con descarga de aire vertical y motores EC

• Tipo de rodete: Centrífugo de palas curvadas hacia atrás
• Material de la carcasa: Acero revestido

Línea de modelos	Caudal máximo de aire , m³/h
Tower-V EC 190	670
Tower-V EC 225	1290
Tower-V EC 250	1470
Tower-V EC 280	2330
Tower-V EC 310	3100
Tower-V EC 355	3830
Tower-V EC 400	5380

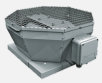 Tower-V EC 450	8110
 Tower-V EC 500	10900
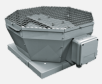 Tower-V EC 560	13640
 Tower-V EC 630	18270