

# Wind 150 H

Ventiladores extractores ventanales para la ventilacion por extracción

- Material de la carcasa: Plástico
- Sensor de humedad
- Temporizador: Temporizador de apagado

| | Unidad de medida | Wind 150 H |
|---|---|---|
| Tensión mínima de alimentación | V | 220 |
| Tensión máxima de alimentación | V | 240 |
| Frecuencia de suministro de energía | Hz | 50 |
| Caudal máximo de aire | m³/h | 295 |
| Grado de protección IP | - | IP24 |
| Material de rodete | - | Plástico |

## Dimensiones

| a | b | e | c | D |
|---|---|---|---|---|
| 210 | 195 | 66 | 60 | 150 |

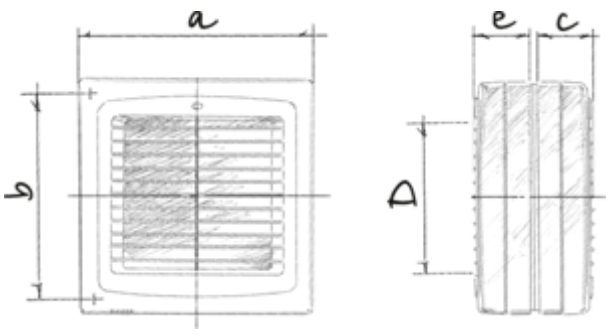

## Ecodesign

| | | | | | | |
|---|---|---|---|---|---|---|
| Trademark | Blauberg | | | | | |
| Model | Wind 150 H | | | | | |
| Specific energy consumption (SEC) (kWh/(m²/a)) | Cold | | Average | | Warm | |
| | -50 | A+ | -25 | C | -10.6 | E |
| Tipo de unidad de ventilación | Unidireccional | | | | | |
| Tipo de accionamiento instalado | De múltiples velocidades | | | | | |
| Tipo de sistema de recuperación de calor | Ninguno | | | | | |
| Rango de caudal máximo (m³/h) | 295 | | | | | |
| Potencia eléctrica de entrada (W) | 26 | | | | | |
| Caudal nominal de referencia (m³/s) | 0.057 | | | | | |
| Potencia específica absorbida (SPI) en el punto de referencia (W/(m³/h)) | 0.057 | | | | | |
| Tipología de control | Control local | | | | | |
| Rangos máximos de fuga externa (%) | 2.7 | | | | | |
| Sensibilidad del caudal de aire a +20 Pa y -20 Pa (%) | 0.15 | | | | | |
| Hermeticidad de las compuertas de aire (m³/h) | 1 | | | | | |
| Tipología declarada | RVU UVU | | | | | |
| Nivel de potencia acústica (dB(A)) | 61 | | | | | |
| The annual electricity consumption (AEC) (kWh/a) | Cold | | Average | | Warm | |
| | 51 | | 51 | | 51 | |
| The annual heating saved (AHS) (kWh/a) | Cold | | Average | | Warm | |
| | 5131 | | 2623 | | 1186 | |