

Wind 125

Ventiladores extractores ventanales para la ventilacion por extracción

- Material de la carcasa: Plástico

	Unidad de medida	Wind 125
Tensión mínima de alimentación	V	220
Tensión máxima de alimentación	V	240
Frecuencia de suministro de energía	Hz	50
Caudal máximo de aire	m³/h	185
Grado de protección IP	-	IP24
Material de rodete	-	Plástico

Dimensiones

a	b	e	c	D
186	173	60	53	125

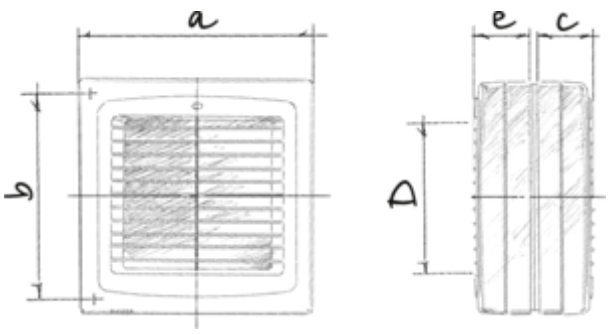

Ecodesign

Trademark	Blauberg					
Model	Wind 125					
Specific energy consumption (SEC) (kWh/(m²/a))	Cold		Average		Warm	
	-33.6	B	-17.2	E	-7.8	F
Tipo de unidad de ventilación	Unidireccional					
Tipo de accionamiento instalado	De múltiples velocidades					
Tipo de sistema de recuperación de calor	Ninguno					
Rango de caudal máximo (m³/h)	185					
Potencia eléctrica de entrada (W)	22					
Caudal nominal de referencia (m³/s)	0.036					
Potencia específica absorbida (SPI) en el punto de referencia (W/(m³/h))	0.076					
Tipología de control	Control manual					
Rangos máximos de fuga externa (%)	2.7					
Sensibilidad del caudal de aire a +20 Pa y -20 Pa (%)	0.15					
Hermeticidad de las compuertas de aire (m³/h)	1					
Tipología declarada	RVU UVU					
Nivel de potencia acústica (dB(A))	55					
The annual heating saved (AHS) (kWh/a)	Cold		Average		Warm	
	3355		1715		776	