WHM 100 DS

Ventiladores de pared para ventilación de suministro natural

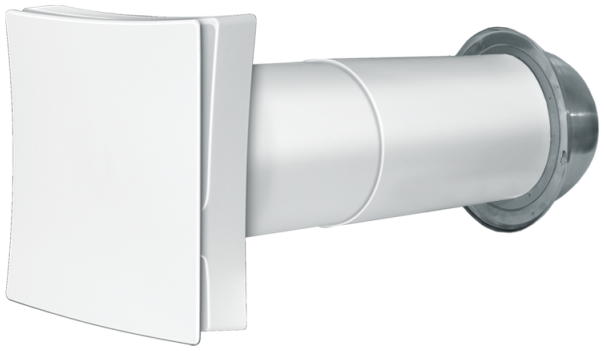

	Unidad de medida	WHM 100 DS

Dimensiones

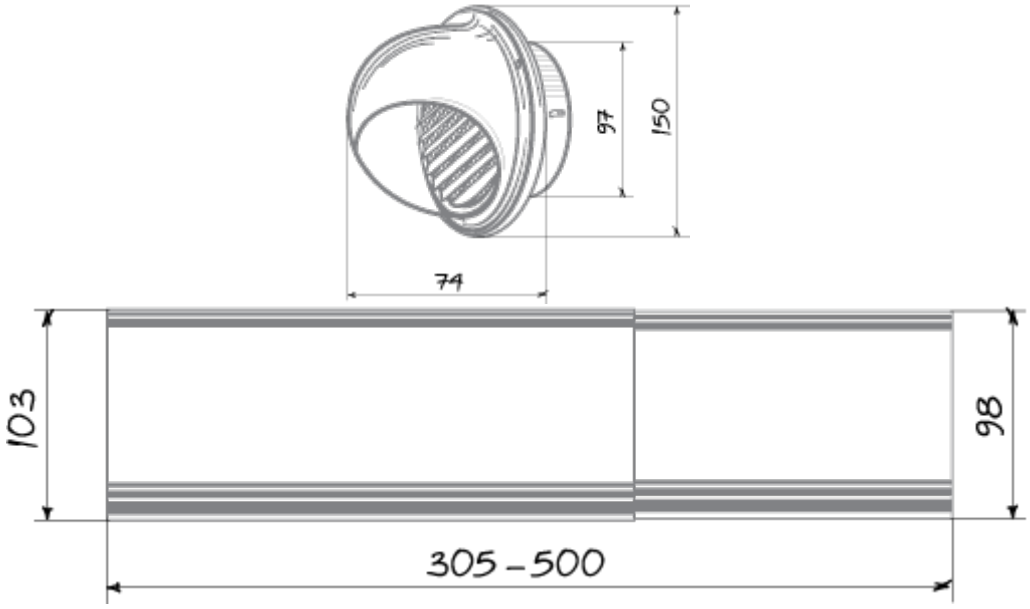

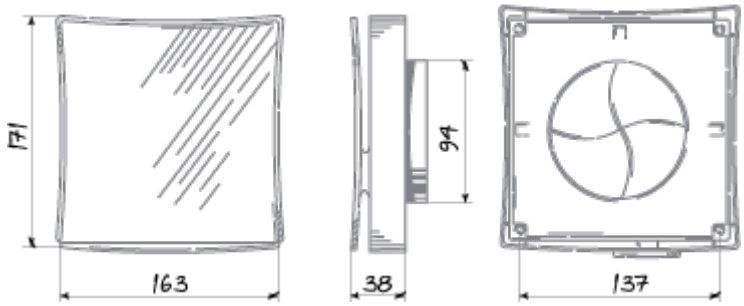

Accesorios

Otros accesorios

Nombre	La foto	Descripción
FP 143x143x10 G3	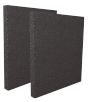	G3 panel filter