WHM 100 D

Ventiladores de pared para ventilación de suministro natural

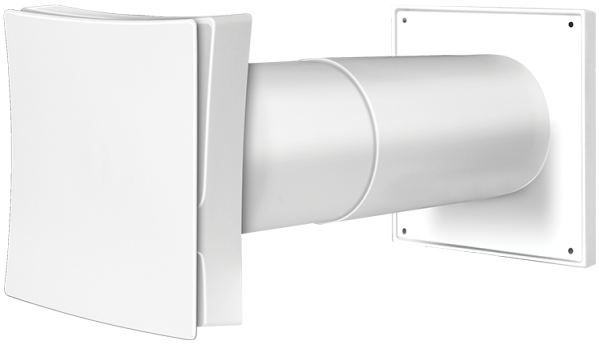

	Unidad de medida	WHM 100 D

Dimensiones

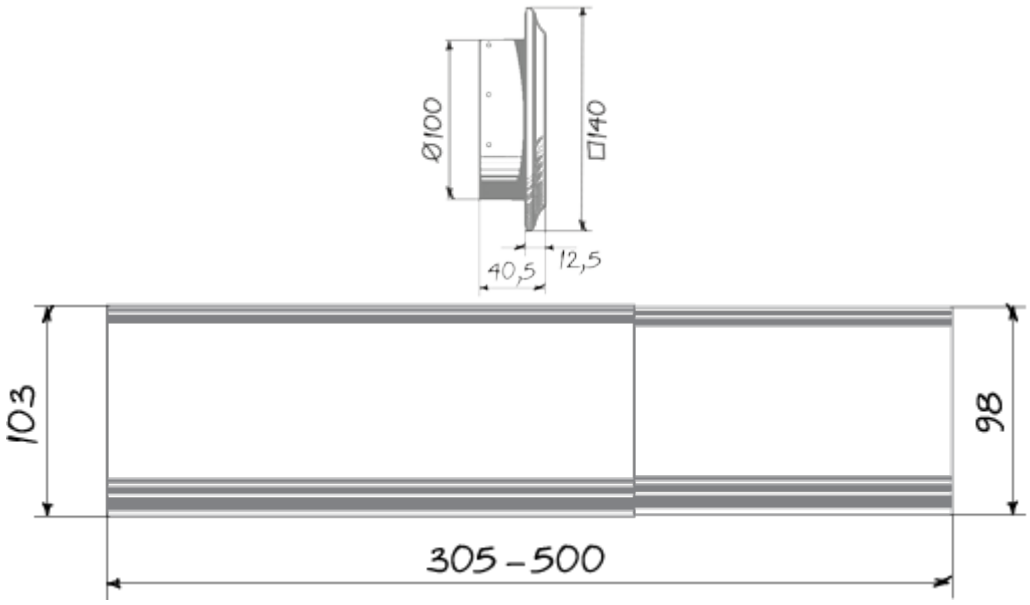

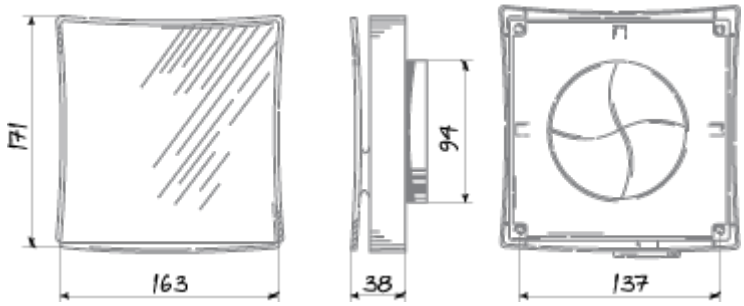

Accesorios

Otros accesorios

Nombre	La foto	Descripción
FP 143x143x10 G3	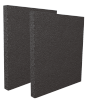	G3 panel filter