

VENTO Expert DUO A30-1 S10 W V.2

Unidad de ventilación de ambiente con recuperación de energía y control Wi-Fi

- Nivel de presión sonora LpA a 1 m: 43
- Tipo de intercambiador de calor: Reversible
- Material del intercambiador de calor: Cerámico
- Intercambiador de calor entálpico
- Control: Smartphone
- Sensor de humedad: Integrado
- Sensor de CO2: Opcional
- Sensor PM2,5: Opcional
- Sensor de temperatura: Opcional
- Persianas automáticas

	Unidad de medida	VENTO Expert DUO A30-1 S10 W V.2		
Cantidad de fases	-	1		
Tensión mínima de alimentación	V	100		
Tensión máxima de alimentación	V	240		
Frecuencia de suministro de energía	Hz	50/60		
Caudal máximo de aire	m³/h	10	20	30
Nivel de presión sonora LpA a 1 m	dB(A)	33	40	43
Eficiencia máxima de la recuperación del calor	%	85		
Tipo de intercambiador de calor	-	Reversible		
Material del intercambiador de calor	-	Cerámico		
Temperatura máxima del aire transportado	°C	40		
Temperatura mínima del aire transportado	°C	-15		
Temperatura mínima del aire ambiente	°C	1		
Temperatura máxima del aire ambiente	°C	40		
Grado de protección IP	-	IP24		
Humedad máxima del aire ambiente	%	80		
Grosor mínimo de la pared	mm	280		
Grosor máximo de la pared	mm	500		

Dimensiones

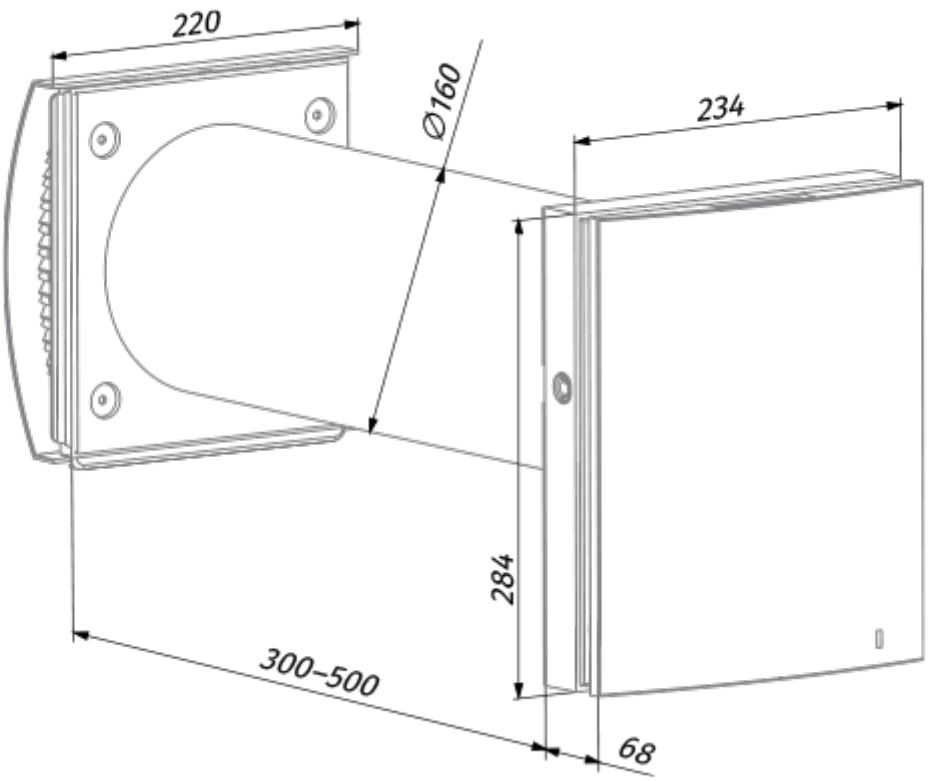

Ecodesign

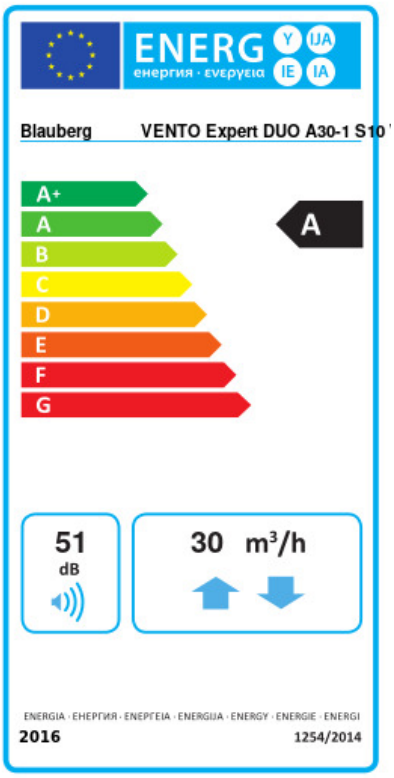

Trademark	Blauberg					
Model	VENTO Expert DUO A30-1 S10 W V.2					
Specific energy consumption (SEC) (kWh/(m²/a))	Cold		Average		Warm	
	-81.6	A+	-40.4	A	-16.8	E
Tipo de unidad de ventilación	Bidireccional					
Tipo de accionamiento instalado	De velocidad variable					
Tipo de sistema de recuperación de calor	Regenerativo					
Eficiencia térmica de la recuperación del calor (%)	74					
Rango de caudal máximo (m³/h)	30					
Potencia eléctrica de entrada (W)	6.6					
Caudal nominal de referencia (m³/s)	0.006					
Potencia específica absorbida (SPI) en el punto de referencia (W/(m³/h))	0.183					
Tipología de control	Control local					
Rangos máximos de fuga interna (%)	2.7					
Tasa de mezcla de los caudales (%)	1					
Sensibilidad del caudal de aire a +20 Pa y -20 Pa (%)	0.37					
Hermeticidad de las compuertas de aire (m³/h)	5.2					
Tipología declarada	RVU BVU					
Nivel de potencia acústica (dB(A))	51					
The annual electricity consumption (AEC) (kWh/a)	Cold		Average		Warm	
	107		107		107	

Accesorios

Paneles de control para UTAs

Nombre	La foto	Descripción
SE Vento Expert W		Panel de control

Sensores de CO2

Nombre	La foto	Descripción

CD-1		Sensores de CO2
CD-2		Sensores de CO2

Otros accesorios

Nombre	La foto	Descripción
R 160-500		Air duct 160 mm and polystyrene foam plug
R 160-700	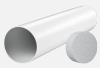	Air duct 160 mm and polystyrene foam plug
S Vento Expert A30		
FPC 150x50 F7		Filter
FP2 Vento F7		Fine filter F7 Includes: • plastic filter holder (1 pc.) • F7 fine filter (1 pc.). Filtration rate PM2.5 > 70 %
FB Vento Expert A50		Mando a distancia
FP Vento Expert A50 G3		G3 filters (2 pcs.)

Tapas de ventilación

Nombre	La foto	Descripción
PP 160/0.5		La campana exterior está diseñada para evitar la entrada de agua y objetos de gran tamaño en los equipos de ventilación