

VENTO Expert Duo A30-1 S10 Pro

Unidades de ventilación de habitaciones con recuperación de energía

- Nivel de presión sonora LpA a 1 m: 43
- Material del intercambiador de calor: Cerámico
- Intercambiador de calor entálpico
- Control: Control remoto

	Unidad de medida	VENTO Expert Duo A30-1 S10 Pro		
Cantidad de fases	-	1		
Tensión mínima de alimentación	V	100		
Tensión máxima de alimentación	V	240		
Frecuencia de suministro de energía	Hz	50/60		
Caudal máximo de aire	m³/h	10	20	30
Nivel de presión sonora LpA a 1 m	dB(A)	33	40	43
Eficiencia máxima de la recuperación del calor	%	85		
Material del intercambiador de calor	-	Cerámico		
Temperatura máxima del aire transportado	°C	40		
Temperatura mínima del aire transportado	°C	-15		
Grado de protección IP	-	IP24		
Grosor mínimo de la pared	mm	280		
Grosor máximo de la pared	mm	500		

Dimensiones

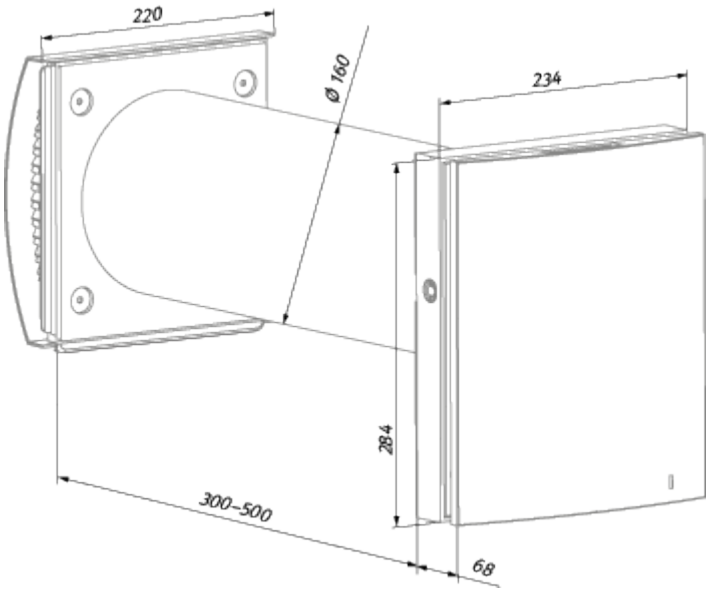
220
Ø 160
234
284
300–500
68

Ecodesign

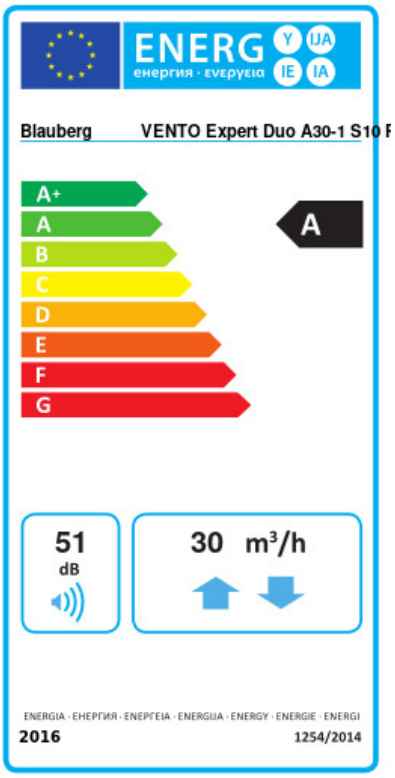

Trademark	Blauberg					
Model	VENTO Expert Duo A30-1 S10 Pro					
Specific energy consumption (SEC) (kWh/(m²/a))	Cold		Average		Warm	
	-80.9	A+	-39.7	A	-16.1	E
Tipo de unidad de ventilación	Bidireccional					
Tipo de accionamiento instalado	De 3 velocidades					
Tipo de sistema de recuperación de calor	Regenerativo					
Eficiencia térmica de la recuperación del calor (%)	74					
Rango de caudal máximo (m³/h)	30					
Potencia eléctrica de entrada (W)	6.4					
Caudal nominal de referencia (m³/s)	0.006					
Potencia específica absorbida (SPI) en el punto de referencia (W/(m³/h))	0.185					
Tipología de control	Control local					
Tasa de mezcla de los caudales (%)	1					
Sensibilidad del caudal de aire a +20 Pa y -20 Pa (%)	0.37					
Hermeticidad de las compuertas de aire (m³/h)	5.2					
Tipología declarada	RVU BVU					
Nivel de potencia acústica (dB(A))	51					
The annual electricity consumption (AEC) (kWh/a)	Cold		Average		Warm	
	134		134		134	

Accesorios

Sensores de CO2

Nombre	La foto	Descripción
CD-1		Sensores de CO2
CD-2		Sensores de CO2

Otros accesorios

Nombre	La foto	Descripción

R 160-500		Air duct 160 mm and polystyrene foam plug
R 160-700	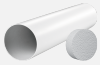	Air duct 160 mm and polystyrene foam plug
FPC 150x50 F7		Filter
FP2 Vento F7	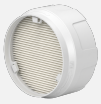	Fine filter F7 Includes: • plastic filter holder (1 pc.) • F7 fine filter (1 pc.). Filtration rate PM2.5 > 70 %
FB Vento Expert A50		Mando a distancia
FP Vento Expert A50 G3		G3 filters (2 pcs.)

Tapas de ventilación

Nombre	La foto	Descripción
PP 160/0.5		La campana exterior está diseñada para evitar la entrada de agua y objetos de gran tamaño en los equipos de ventilación