

VENTO Expert Duo A30-1 Pro

Unidades de ventilación de habitaciones con recuperación de energía

• Caudal de aire en modo de recuperación de calor: 10
• Nivel de presión sonora LpA a 1 m: 43
• Tipo de intercambiador de calor: Reversible
• En carcasa con aislamiento acústico
• Control: Control remoto, Panel de control integrado
• Material de la carcasa: Plástico
• Sensor de humedad: Opcional
• Sensor de CO2: Opcional
• Sensor PM2,5: Opcional

	Unidad de medida	VENTO Expert Duo A30-1 Pro		
Cantidad de fases	-	1		
Tensión máxima de alimentación	V	240		
Tensión mínima de alimentación	V	100		
Frecuencia de suministro de energía	Hz	50/60		
Caudal de aire en modo ventilación	m³/h	10		
Caudal de aire en modo de recuperación de calor	m³/h	10		
Nivel de presión sonora LpA a 1 m	dB(A)	33	40	43
Eficiencia máxima de la recuperación del calor	%	85		
Tipo de intercambiador de calor	-	Reversible		
Temperatura máxima del aire transportado	°C	40		
Temperatura mínima del aire transportado	°C	-15		
Temperatura máxima del aire ambiente	°C	40		
Temperatura mínima del aire ambiente	°C	1		
Grado de protección IP	-	IP24		
Humedad máxima del aire ambiente	%	65		
Grosor mínimo de la pared	mm	280		
Grosor máximo de la pared	mm	490		

Dimensiones

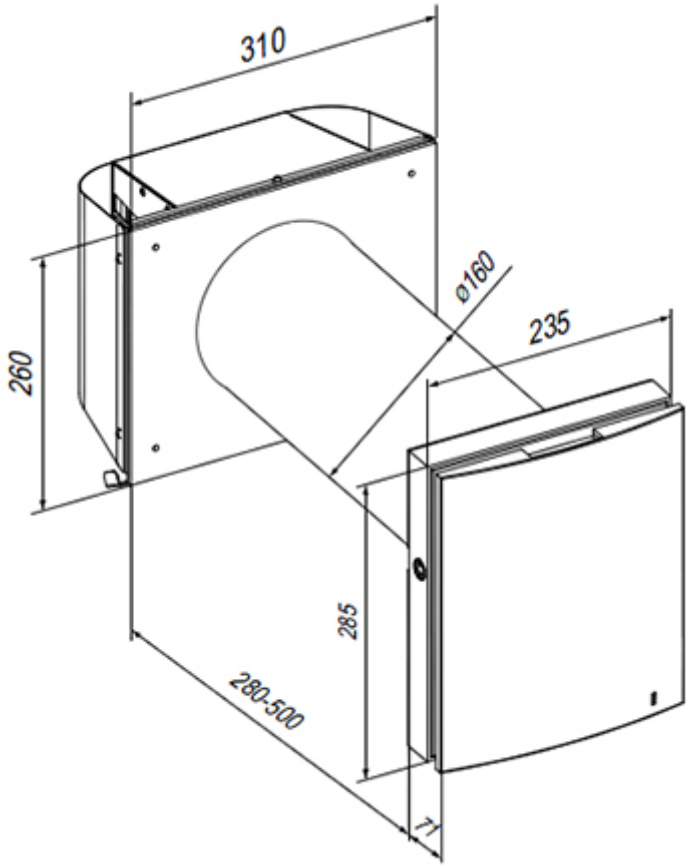

Accesorios

Sensores de CO2

Nombre	La foto	Descripción
CD-1		Sensores de CO2
CD-2		Sensores de CO2