

VENTO Expert A50-1 W

Unidad de habitación con recuperación de calor y control vía WI-FI

• Caudal de aire en modo de recuperación de calor: 8
• Nivel de presión sonora LpA a 1 m: 30
• Tipo de intercambiador de calor: Reversible
• En carcasa con aislamiento acústico
• Control: Control remoto, Smartphone, Panel de control integrado
• Material de la carcasa: Plástico
• Sensor de humedad: Opcional
• Sensor de CO2: Opcional
• Sensor PM2,5: Opcional

	Unidad de medida	VENTO Expert A50-1 W		
Cantidad de fases	-	1		
Tensión máxima de alimentación	V	240		
Tensión mínima de alimentación	V	100		
Frecuencia de suministro de energía	Hz	50/60		
Caudal de aire en modo ventilación	m³/h	15		
Caudal de aire en modo de recuperación de calor	m³/h	8		
Nivel de presión sonora LpA a 1 m	dB(A)	20	27	30
Eficiencia máxima de la recuperación del calor	%	93		
Tipo de intercambiador de calor	-	Reversible		
Temperatura máxima del aire transportado	°C	40		
Temperatura mínima del aire transportado	°C	-15		
Temperatura mínima del aire ambiente	°C	1		
Temperatura máxima del aire ambiente	°C	40		
Grado de protección IP	-	IP24		
Humedad máxima del aire ambiente	%	65		

Dimensiones

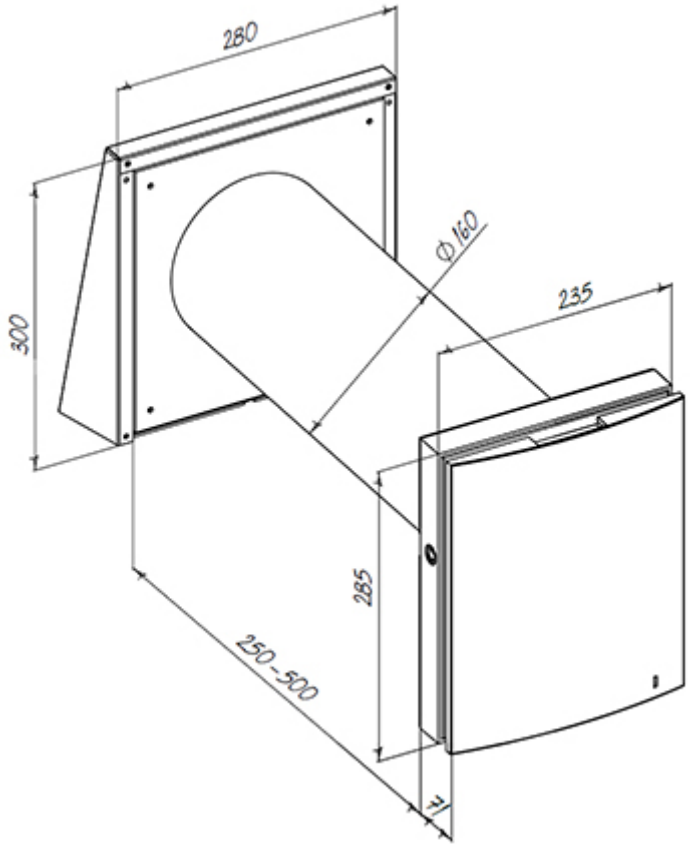
280
Ø160
235
300
285
250-500
71

Ecodesign

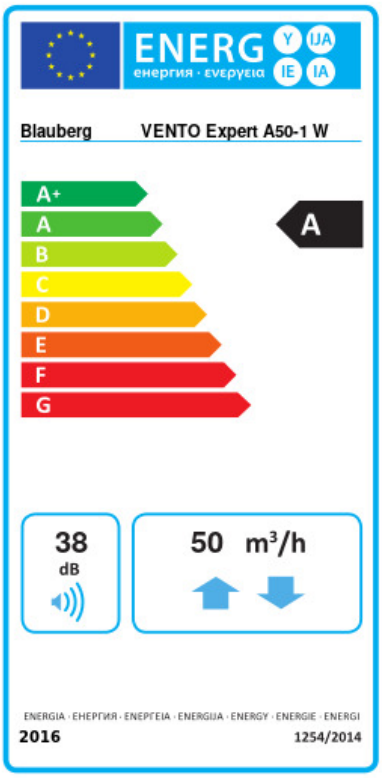

Trademark	Blauberg					
Model	VENTO Expert A50-1 W					
Specific energy consumption (SEC) (kWh/(m²/a))	Cold		Average		Warm	
	-83.2	A+	-41.3	A	-17.3	E
Tipo de unidad de ventilación	Bidireccional					
Tipo de accionamiento instalado	De velocidad variable					
Tipo de sistema de recuperación de calor	Regenerativo					
Eficiencia térmica de la recuperación del calor (%)	77					
Rango de caudal máximo (m³/h)	50					
Potencia eléctrica de entrada (W)	7.1					
Caudal nominal de referencia (m³/s)	0.008					
Potencia específica absorbida (SPI) en el punto de referencia (W/(m³/h))	0.169					
Tipología de control	Control local					
Rangos máximos de fuga interna (%)	2.7					
Tasa de mezcla de los caudales (%)	1					
Sensibilidad del caudal de aire a +20 Pa y -20 Pa (%)	0.2					
Hermeticidad de las compuertas de aire (m³/h)	5.2					
Nivel de potencia acústica (dB(A))	38					
Tipología declarada	RVU BVU					
The annual electricity consumption (AEC) (kWh/a)	Cold		Average		Warm	
	99		99		99	
The annual heating saved (AHS) (kWh/a)	Cold		Average		Warm	
	86		44		20	

Accesorios

Sensores de CO2

Nombre	La foto	Descripción
CD-1		Sensores de CO2

CD-2		Sensores de CO2