

VENTO Expert A50-1 S10 L1 W V.2

Unidad de ventilación de ambiente con recuperación de energía y control Wi-Fi

• Caudal de aire en modo de recuperación de calor: 25
• Nivel de presión sonora LpA a 1 m: 30
• Material del intercambiador de calor: Cerámico
• En carcasa con aislamiento acústico
• Intercambiador de calor entálpico
• Control: Smartphone
• Sensor de humedad: Integrado
• Persianas automáticas

	Unidad de medida	VENTO Expert A50-1 S10 L1 W V.2		
Tensión mínima de alimentación	V	100		
Tensión máxima de alimentación	V	240		
Frecuencia de suministro de energía	Hz	50/60		
Caudal de aire en modo ventilación	m³/h	15	30	50
Caudal de aire en modo de recuperación de calor	m³/h	8	15	25
Nivel de presión sonora LpA a 1 m	dB(A)	20	27	30
Eficiencia máxima de la recuperación del calor	%	93		
Material del intercambiador de calor	-	Cerámico		
Temperatura máxima del aire transportado	°C	40		
Temperatura mínima del aire transportado	°C	-20		
Temperatura máxima del aire ambiente	°C	40		
Temperatura mínima del aire ambiente	°C	1		
Grado de protección IP	-	IP24		
Humedad máxima del aire ambiente	%	80		
Grosor mínimo de la pared	mm	255		
Grosor máximo de la pared	mm	990		

Dimensiones

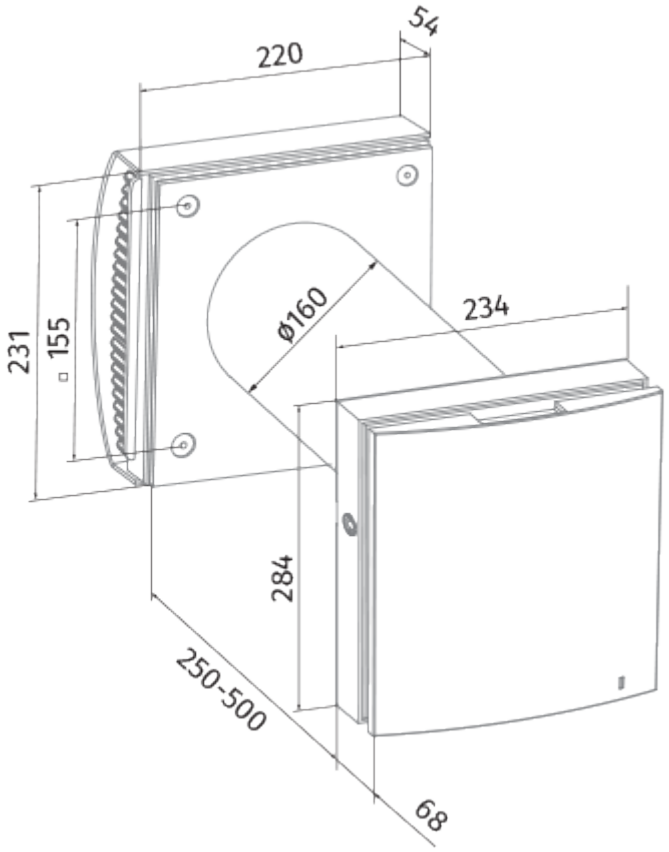
54
220
231
155
Ø160
234
284
250-500
68

Ecodesign

Trademark	Blauberg					
Model	VENTO Expert A50-1 S10 L1 W V.2					
Specific energy consumption (SEC) (kWh/(m²/a))	Cold		Average		Warm	
	-80.7	A+	-38.8	A	-14.9	E
Tipo de unidad de ventilación	Bidireccional					
Tipo de accionamiento instalado	De velocidad variable					
Tipo de sistema de recuperación de calor	Regenerativo					
Eficiencia térmica de la recuperación del calor (%)	77					
Rango de caudal máximo (m³/h)	25					
Potencia eléctrica de entrada (W)	7.1					
Caudal nominal de referencia (m³/s)	0.004					
Potencia específica absorbida (SPI) en el punto de referencia (W/(m³/h))	0.339					
Tipología de control	Control local					
Rangos máximos de fuga interna (%)	2.7					
Tasa de mezcla de los caudales (%)	1					
Sensibilidad del caudal de aire a +20 Pa y -20 Pa (%)	0.2					
Hermeticidad de las compuertas de aire (m³/h)	5.2					
Nivel de potencia acústica (dB(A))	38					
Tipología declarada	RVU BVU					
The annual electricity consumption (AEC) (kWh/a)	Cold		Average		Warm	
	197		197		197	

Accesorios

Paneles de control para UTAs

Nombre	La foto	Descripción
SE Vento Expert W		Panel de control

Sensores de CO2

Nombre	La foto	Descripción

CD-1		Sensores de CO2
CD-2		Sensores de CO2

Otros accesorios

Nombre	La foto	Descripción
R 160-500		Air duct 160 mm and polystyrene foam plug
R 160-700	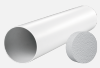	Air duct 160 mm and polystyrene foam plug
ZL1 Vento 160/150		
FPC 150x50 F7		Filter
FP2 Vento F7		Fine filter F7 Includes: • plastic filter holder (1 pc.) • F7 fine filter (1 pc.). Filtration rate PM2.5 > 70 %
FB Vento Expert A50		Mando a distancia
FP Vento Expert A50 G3		G3 filters (2 pcs.)

Tapas de ventilación

Nombre	La foto	Descripción
AH-S chrome 160		Stainless steel ventilation hood
AH-S white 160		Stainless steel ventilation hood
AH-10 beige 160		Campanas de plástico para la decoración de las rejillas de ventilación de suministro y extracción de sistemas de ventilación públicos, residenciales e industriales
AH-10 black 160		Campanas de plástico para la decoración de las rejillas de ventilación de suministro y extracción de sistemas de ventilación públicos, residenciales e industriales

AH-10 brown 160		Campanas de plástico para la decoración de las rejillas de ventilación de suministro y extracción de sistemas de ventilación públicos, residenciales e industriales
AH-10 chrome 160		Campanas de plástico para la decoración de las rejillas de ventilación de suministro y extracción de sistemas de ventilación públicos, residenciales e industriales
AH-10 grey 160		Campanas de plástico para la decoración de las rejillas de ventilación de suministro y extracción de sistemas de ventilación públicos, residenciales e industriales
AH-10 terracotta 160		Campanas de plástico para la decoración de las rejillas de ventilación de suministro y extracción de sistemas de ventilación públicos, residenciales e industriales
AH-10 white 160		Campanas de plástico para la decoración de las rejillas de ventilación de suministro y extracción de sistemas de ventilación públicos, residenciales e industriales
AH-11 vintage 160		Plastic hoods decoration of supply and exhaust vents of public, residential and industrial ventilation systems
AH-11 black 160		Plastic hoods decoration of supply and exhaust vents of public, residential and industrial ventilation systems
AH-11 brown 160		Plastic hoods decoration of supply and exhaust vents of public, residential and industrial ventilation systems
AH-11 grey 160		Plastic hoods decoration of supply and exhaust vents of public, residential and industrial ventilation systems
AH-11 terracotta 160		Plastic hoods decoration of supply and exhaust vents of public, residential and industrial ventilation systems
AH-11 white 160		Plastic hoods decoration of supply and exhaust vents of public, residential and industrial ventilation systems
PP 160/0.5		La campana exterior está diseñada para evitar la entrada de agua y objetos de gran tamaño en los equipos de ventilación
AH-8 white 160		Campana de ventilación exterior con protección contra heladas para climas fríos
AH-8 chrome 160		Campana de ventilación exterior con protección contra heladas para climas fríos

Plástico

Nombre	La foto	Descripción
KIT BlauPlast white 160		Kit for angular mounting (for walls with standard thickness)
KIT BlauPlast chrome 160		Kit for angular mounting (for walls with standard thickness)