

VENTO Expert A50-1 L1 Pro

Unidades de ventilación de habitaciones con recuperación de energía

• Caudal de aire en modo de recuperación de calor: 25
• Nivel de presión sonora LpA a 1 m: 30
• Material del intercambiador de calor: Cerámico
• En carcasa con aislamiento acústico
• Intercambiador de calor entálpico
• Control: Control remoto
• Persianas automáticas

	Unidad de medida	VENTO Expert A50-1 L1 Pro		
Tensión máxima de alimentación	V	230		
Tensión mínima de alimentación	V	100		
Frecuencia de suministro de energía	Hz	50/60		
Caudal de aire en modo ventilación	m³/h	15	30	50
Caudal de aire en modo de recuperación de calor	m³/h	8	15	25
Nivel de presión sonora LpA a 1 m	dB(A)	20	27	30
Eficiencia máxima de la recuperación del calor	%	93		
Material del intercambiador de calor	-	Cerámico		
Temperatura máxima del aire transportado	°C	40		
Temperatura mínima del aire transportado	°C	-20		
Temperatura mínima del aire ambiente	°C	1		
Temperatura máxima del aire ambiente	°C	40		
Grado de protección IP	-	IP24		
Humedad máxima del aire ambiente	%	80		
Grosor mínimo de la pared	mm	255		
Grosor máximo de la pared	mm	990		

Dimensiones

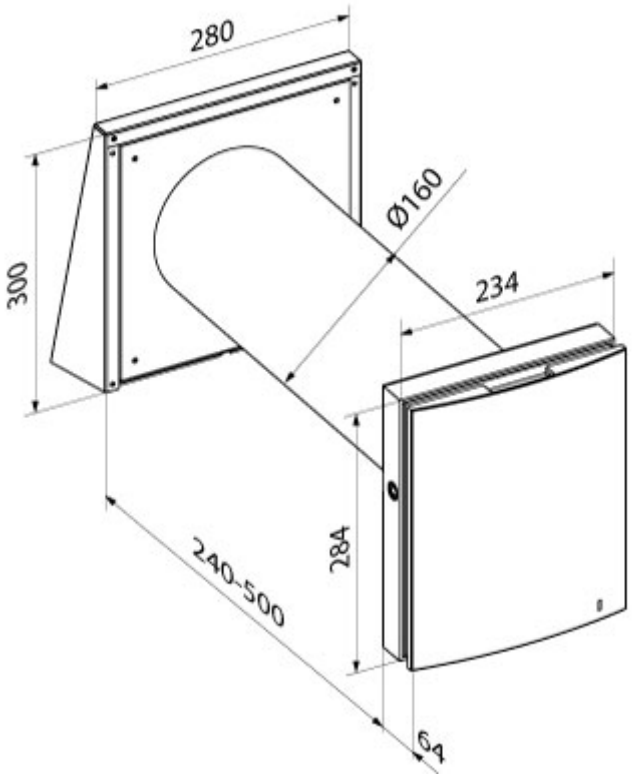
280
Ø160
300
234
284
240-500
64

Ecodesign

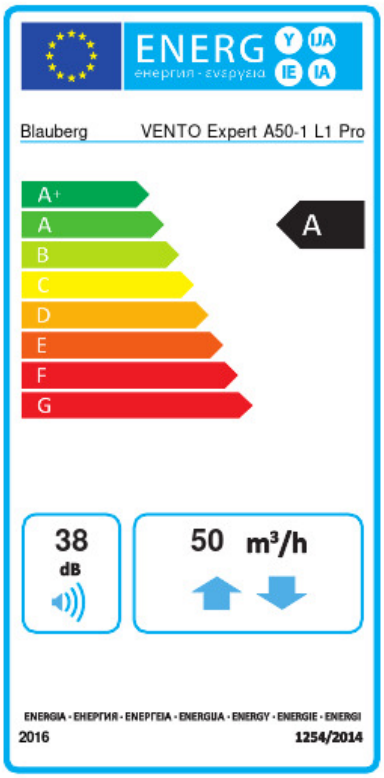

Trademark	Blauberg					
Model	VENTO Expert A50-1 L1 Pro					
Specific energy consumption (SEC) (kWh/(m²/a))	Cold		Average		Warm	
	-83.1	A+	-41.3	A	-17.3	E
Tipo de unidad de ventilación	Bidireccional					
Tipo de accionamiento instalado	De 3 velocidades					
Tipo de sistema de recuperación de calor	Regenerativo					
Eficiencia térmica de la recuperación del calor (%)	77					
Rango de caudal máximo (m³/h)	50					
Potencia eléctrica de entrada (W)	5.2					
Caudal nominal de referencia (m³/s)	0.004					
Potencia específica absorbida (SPI) en el punto de referencia (W/(m³/h))	0.138					
Tipología de control	Control local					
Rangos máximos de fuga interna (%)	2.7					
Tasa de mezcla de los caudales (%)	1					
Sensibilidad del caudal de aire a +20 Pa y -20 Pa (%)	0.4					
Hermeticidad de las compuertas de aire (m³/h)	0.5					
Tipología declarada	RVU BVU					
Nivel de potencia acústica (dB(A))	38					
The annual electricity consumption (AEC) (kWh/a)	Cold		Average		Warm	
	100		100		100	
The annual heating saved (AHS) (kWh/a)	Cold		Average		Warm	
	86		44		20	

Accesorios

Sensores de CO2

Nombre	La foto	Descripción
CD-1		Sensores de CO2

CD-2		Sensores de CO2

Tapas de ventilación

Nombre	La foto	Descripción
PP 160/0.5		La campana exterior está diseñada para evitar la entrada de agua y objetos de gran tamaño en los equipos de ventilación

Plástico

Nombre	La foto	Descripción
KIT BlauPlast white 160		Kit for angular mounting (for walls with standard thickness)
KIT BlauPlast chrome 160		Kit for angular mounting (for walls with standard thickness)

Otros accesorios

Nombre	La foto	Descripción
FB Vento Expert A50		Mando a distancia