

VENTO Expert A30 S10 W V.2

Unidades de ventilación de habitaciones con recuperación de energía

- Caudal de aire en modo de recuperación de calor: 15
- Nivel de presión sonora LpA a 1 m: 40
- Material del intercambiador de calor: Cerámico
- Intercambiador de calor entálpico
- Control: Smartphone
- Sensor de humedad: Integrado
- Persianas automáticas

	Unidad de medida	VENTO Expert A30 S10 W V.2		
Cantidad de fases	-	1		
Tensión mínima de alimentación	V	100		
Tensión máxima de alimentación	V	240		
Frecuencia de suministro de energía	Hz	50/60		
Caudal de aire en modo ventilación	m³/h	10	20	30
Caudal de aire en modo de recuperación de calor	m³/h	5	10	15
Nivel de presión sonora LpA a 1 m	dB(A)	30	37	40
Eficiencia máxima de la recuperación del calor	%	81		
Material del intercambiador de calor	-	Cerámico		
Temperatura máxima del aire transportado	°C	40		
Temperatura mínima del aire transportado	°C	-15		
Temperatura mínima del aire ambiente	°C	1		
Temperatura máxima del aire ambiente	°C	40		
Grado de protección IP	-	IP24		
Humedad máxima del aire ambiente	%	65		
Grosor mínimo de la pared	mm	155		
Grosor máximo de la pared	mm	490		

Dimensiones

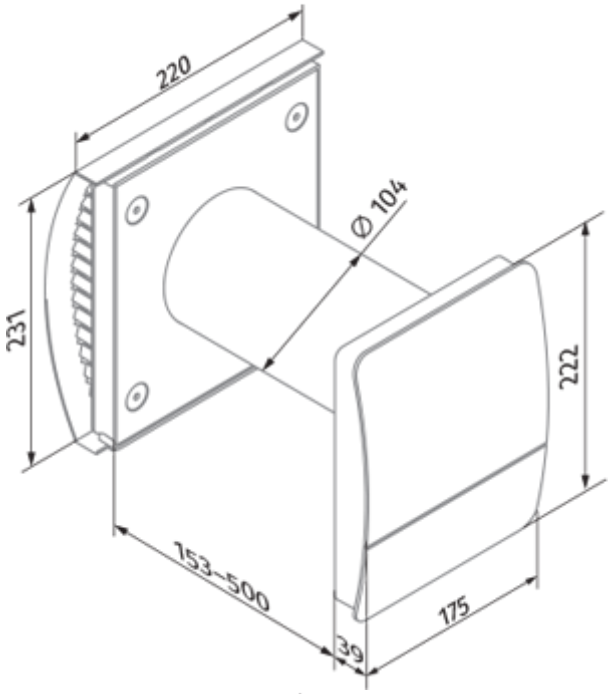

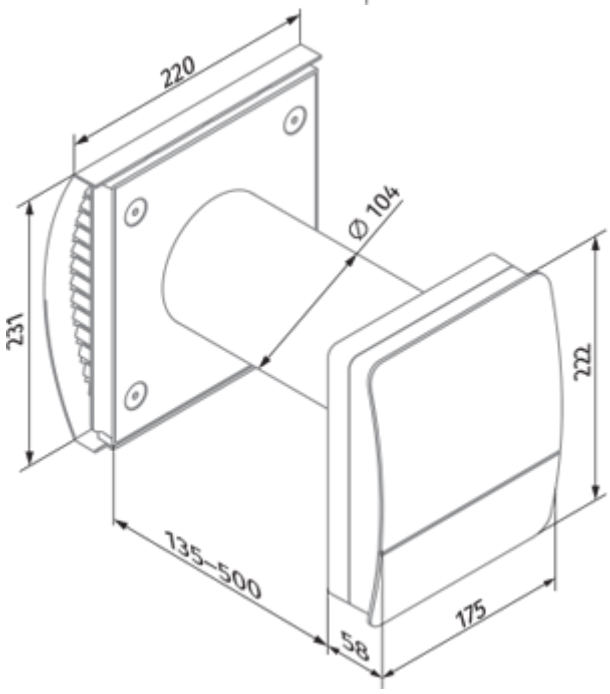

Ecodesign

Trademark	Blauberg					
Model	VENTO Expert A30 S10 W V.2					
Specific energy consumption (SEC) (kWh/(m²/a))	Cold		Average		Warm	
	-78.6	A+	-38	A	-14.8	E
Tipo de unidad de ventilación	Bidireccional					
Tipo de accionamiento instalado	De velocidad variable					
Tipo de sistema de recuperación de calor	Regenerativo					
Eficiencia térmica de la recuperación del calor (%)	71					
Rango de caudal máximo (m³/h)	15					
Potencia eléctrica de entrada (W)	4.4					
Caudal nominal de referencia (m³/s)	0.003					
Potencia específica absorbida (SPI) en el punto de referencia (W/(m³/h))	0.3					
Tipología de control	Control local					
Rangos máximos de fuga interna (%)	2.7					
Tasa de mezcla de los caudales (%)	1					
Sensibilidad del caudal de aire a +20 Pa y -20 Pa (%)	0.4					
Hermeticidad de las compuertas de aire (m³/h)	0.5					
Tipología declarada	RVU BVU					
Nivel de potencia acústica (dB(A))	48					
The annual electricity consumption (AEC) (kWh/a)	Cold		Average		Warm	
	175		175		175	

Accesorios

Paneles de control para UTAs

Nombre	La foto	Descripción
SE Vento Expert W		Panel de control

Sensores de CO2

Nombre	La foto	Descripción

CD-1		Sensores de CO2
CD-2		Sensores de CO2

Plano

Nombre	La foto	Descripción
BlauPlast RTR 100/0.5-1		Conducto telescópico redondo
BlauPlast RTR 100/0.35-0.5		Conducto telescópico redondo

Tapas de ventilación

Nombre	La foto	Descripción
AH-10 beige 100		Campanas de plástico para la decoración de las rejillas de ventilación de suministro y extracción de sistemas de ventilación públicos, residenciales e industriales
AH-10 black 100		Campanas de plástico para la decoración de las rejillas de ventilación de suministro y extracción de sistemas de ventilación públicos, residenciales e industriales
AH-10 brown 100		Campanas de plástico para la decoración de las rejillas de ventilación de suministro y extracción de sistemas de ventilación públicos, residenciales e industriales
AH-10 chrome 100		Campanas de plástico para la decoración de las rejillas de ventilación de suministro y extracción de sistemas de ventilación públicos, residenciales e industriales
AH-10 grey 100		Campanas de plástico para la decoración de las rejillas de ventilación de suministro y extracción de sistemas de ventilación públicos, residenciales e industriales
AH-10 terracotta 100		Campanas de plástico para la decoración de las rejillas de ventilación de suministro y extracción de sistemas de ventilación públicos, residenciales e industriales
AH-10 white 100		Campanas de plástico para la decoración de las rejillas de ventilación de suministro y extracción de sistemas de ventilación públicos, residenciales e industriales

Plástico

Nombre	La foto	Descripción

KIT BlauPlast white 100		Kit for angular mounting (for walls with standard thickness)
KIT BlauPlast chrome 100		Kit for angular mounting (for walls with standard thickness)

Otros accesorios

Nombre	La foto	Descripción
S Vento Expert A30		
FP3 Vento G3		G3 filter kit (2 pcs.)