

VENTO Expert A100-1 S10 W V.2

Unidad de ventilación de ambiente con recuperación de energía y control Wi-Fi

• Caudal de aire en modo de recuperación de calor: 54
• Nivel de presión sonora LpA a 1 m: 51
• Tipo de intercambiador de calor: Reversible
• Material del intercambiador de calor: Cerámico
• En carcasa con aislamiento acústico
• Intercambiador de calor entálpico
• Control: Smartphone
• Sensor de humedad: Integrado
• Sensor de CO2: Opcional
• Sensor PM2,5: Opcional
• Sensor de temperatura: Opcional
• Persianas automáticas

	Unidad de medida	VENTO Expert A100-1 S10 W V.2			
Cantidad de fases	-	1			
Tensión mínima de alimentación	V	100			
Tensión máxima de alimentación	V	240			
Frecuencia de suministro de energía	Hz	50/60			
Caudal de aire en modo ventilación	m³/h	18	30	58	108
Caudal de aire en modo de recuperación de calor	m³/h	9	15	29	54
Nivel de presión sonora LpA a 1 m	dB(A)	23	27	40	51
Eficiencia máxima de la recuperación del calor	%	87			
Tipo de intercambiador de calor	-	Reversible			
Material del intercambiador de calor	-	Cerámico			
Temperatura máxima del aire transportado	°C	40			
Temperatura mínima del aire transportado	°C	-20			
Temperatura mínima del aire ambiente	°C	1			
Temperatura máxima del aire ambiente	°C	40			
Grado de protección IP	-	IP24			
Humedad máxima del aire ambiente	%	80			
Grosor mínimo de la pared	mm	355			
Grosor máximo de la pared	mm	490			

Dimensiones

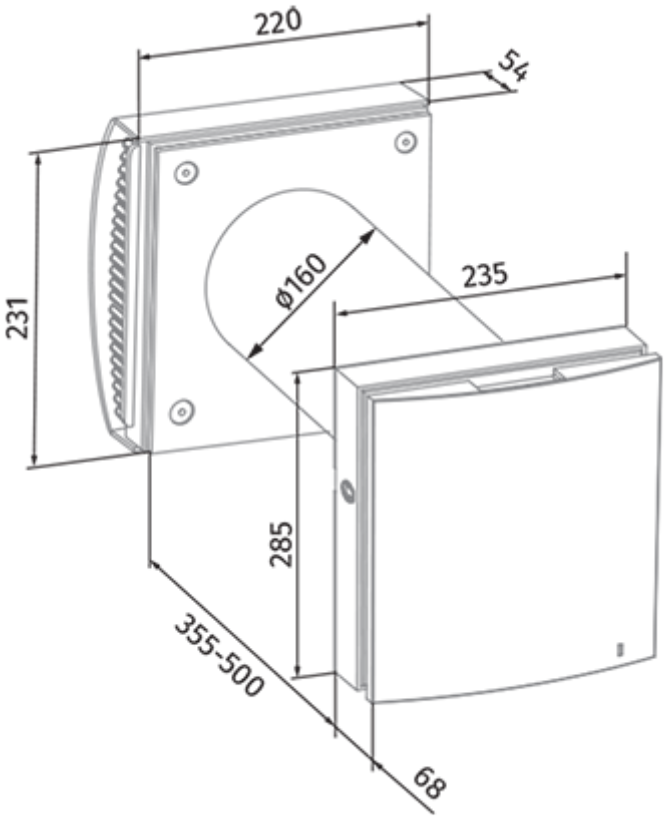

Ecodesign

Trademark	Blauberg					
Model	VENTO Expert A100-1 S10 W V.2					
Specific energy consumption (SEC) (kWh/(m²/a))	Cold		Average		Warm	
	-78.3	A+	-38.4	A	-15.6	E
Tipo de unidad de ventilación	Bidireccional					
Tipo de accionamiento instalado	De velocidad variable					
Tipo de sistema de recuperación de calor	Regenerativo					
Eficiencia térmica de la recuperación del calor (%)	68					
Rango de caudal máximo (m³/h)	54					
Potencia eléctrica de entrada (W)	18					
Caudal nominal de referencia (m³/s)	0.008					
Potencia específica absorbida (SPI) en el punto de referencia (W/(m³/h))	0.228					
Tipología de control	Control local					
Rangos máximos de fuga interna (%)	2.7					
Tasa de mezcla de los caudales (%)	1					
Sensibilidad del caudal de aire a +20 Pa y -20 Pa (%)	0.2					
Hermeticidad de las compuertas de aire (m³/h)	5.2					
Tipología declarada	RVU BVU					
Nivel de potencia acústica (dB(A))	50					
The annual electricity consumption (AEC) (kWh/a)	Cold		Average		Warm	
	132		132		132	

Accesorios

Paneles de control para UTAs

Nombre	La foto	Descripción
SE Vento Expert W		Panel de control

Sensores de CO2

Nombre	La foto	Descripción

CD-1		Sensores de CO2
CD-2		Sensores de CO2

Otros accesorios

Nombre	La foto	Descripción
R 160-500		Air duct 160 mm and polystyrene foam plug
R 160-700	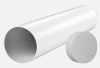	Air duct 160 mm and polystyrene foam plug
FB Vento Expert A50		Mando a distancia

Tapas de ventilación

Nombre	La foto	Descripción
AH-S chrome 160		Stainless steel ventilation hood
AH-10 beige 160		Campanas de plástico para la decoración de las rejillas de ventilación de suministro y extracción de sistemas de ventilación públicos, residenciales e industriales
AH-10 black 160		Campanas de plástico para la decoración de las rejillas de ventilación de suministro y extracción de sistemas de ventilación públicos, residenciales e industriales
AH-10 brown 160		Campanas de plástico para la decoración de las rejillas de ventilación de suministro y extracción de sistemas de ventilación públicos, residenciales e industriales
AH-10 chrome 160		Campanas de plástico para la decoración de las rejillas de ventilación de suministro y extracción de sistemas de ventilación públicos, residenciales e industriales
AH-10 grey 160		Campanas de plástico para la decoración de las rejillas de ventilación de suministro y extracción de sistemas de ventilación públicos, residenciales e industriales
AH-10 terracotta 160		Campanas de plástico para la decoración de las rejillas de ventilación de suministro y extracción de sistemas de ventilación públicos, residenciales e industriales

AH-10 white 160		Campanas de plástico para la decoración de las rejillas de ventilación de suministro y extracción de sistemas de ventilación públicos, residenciales e industriales
AH-11 vintage 160		Plastic hoods decoration of supply and exhaust vents of public, residential and industrial ventilation systems
AH-11 black 160		Plastic hoods decoration of supply and exhaust vents of public, residential and industrial ventilation systems
AH-11 brown 160		Plastic hoods decoration of supply and exhaust vents of public, residential and industrial ventilation systems
AH-11 grey 160		Plastic hoods decoration of supply and exhaust vents of public, residential and industrial ventilation systems
AH-11 terracotta 160		Plastic hoods decoration of supply and exhaust vents of public, residential and industrial ventilation systems
AH-11 white 160		Plastic hoods decoration of supply and exhaust vents of public, residential and industrial ventilation systems
PP 160/0.5		La campana exterior está diseñada para evitar la entrada de agua y objetos de gran tamaño en los equipos de ventilación
AH-S grey 160		Stainless steel ventilation hood

Plástico

Nombre	La foto	Descripción
KIT BlauPlast white 160		Kit for angular mounting (for walls with standard thickness)
KIT BlauPlast chrome 160		Kit for angular mounting (for walls with standard thickness)