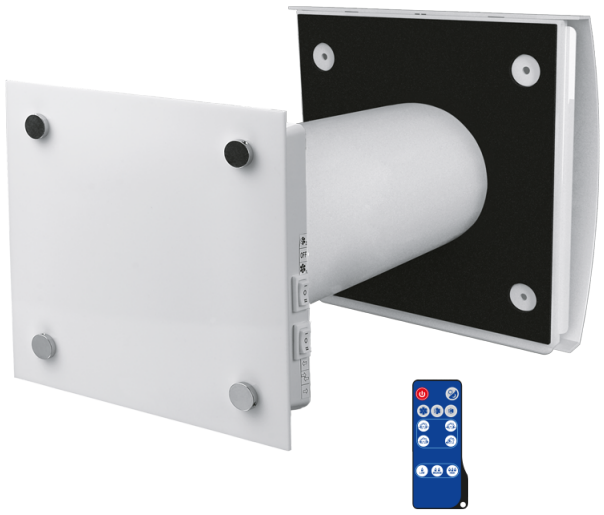

VENTO Ergo A50-1 Pro V.3

Unidades de ventilación de habitaciones con recuperación de energía

• Caudal de aire en modo de recuperación de calor: 25
• Nivel de presión sonora LpA a 1 m: 32
• Tipo de intercambiador de calor: Regenerativo
• Material del intercambiador de calor: Cerámico
• En carcasa con aislamiento acústico
• Control: Control remoto, Panel de control con cable
• Material de la carcasa: Plástico
• Sensor de humedad: Integrado

	Unidad de medida	VENTO Ergo A50-1 Pro V.3		
Cantidad de fases	-	1		
Tensión mínima de alimentación	V	100		
Tensión máxima de alimentación	V	240		
Frecuencia de suministro de energía	Hz	50/60		
Caudal de aire en modo ventilación	m³/h	20	35	50
Caudal de aire en modo de recuperación de calor	m³/h	10	18	25
Nivel de presión sonora LpA a 1 m	dB(A)	22	29	32
Eficiencia máxima de la recuperación del calor	%	88		
Tipo de intercambiador de calor	-	Regenerativo		
Material del intercambiador de calor	-	Cerámico		
Temperatura máxima del aire transportado	°C	40		
Temperatura mínima del aire transportado	°C	-20		
Temperatura mínima del aire ambiente	°C	1		
Temperatura máxima del aire ambiente	°C	40		
Grado de protección IP	-	IP24		
Humedad máxima del aire ambiente	%	65		
Grosor mínimo de la pared	mm	240		
Grosor máximo de la pared	mm	425		

Dimensiones

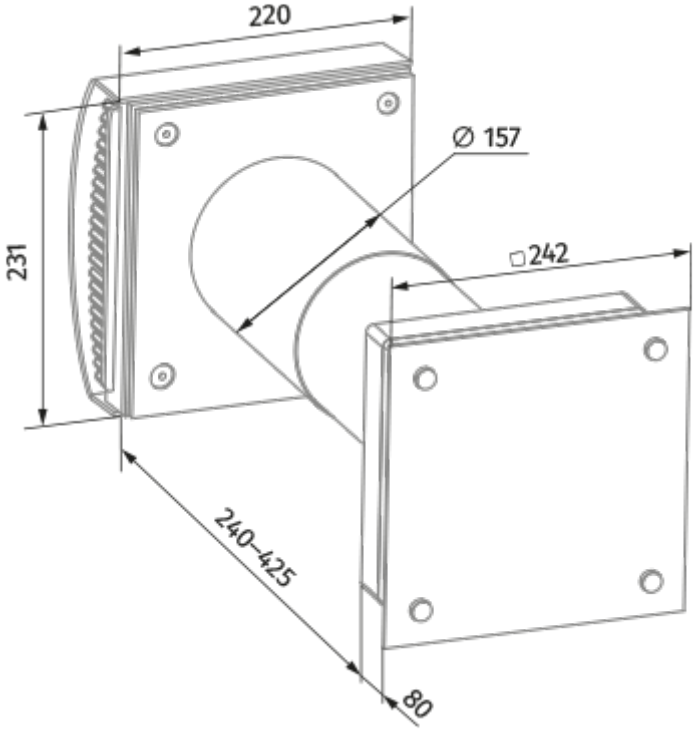

Ecodesign

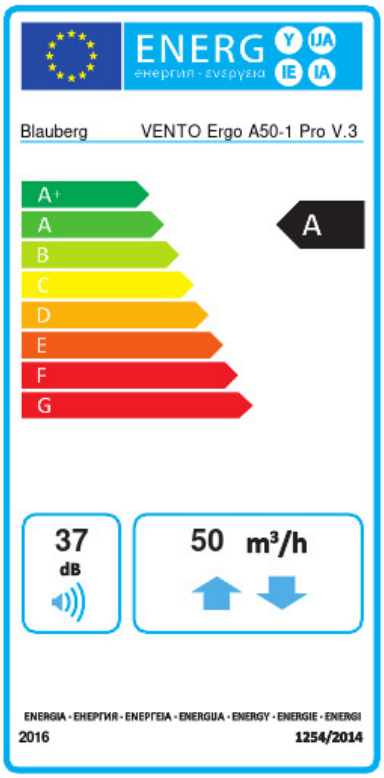

Trademark	Blauberg					
Model	VENTO Ergo A50-1 Pro V.3					
Specific energy consumption (SEC) (kWh/(m²/a))	Cold		Average		Warm	
	-81.8	A+	-39.3	A	-14.9	E
Tipo de unidad de ventilación	Bidireccional					
Tipo de accionamiento instalado	De 3 velocidades					
Tipo de sistema de recuperación de calor	Regenerativo					
Eficiencia térmica de la recuperación del calor (%)	80					
Rango de caudal máximo (m³/h)	50					
Potencia eléctrica de entrada (W)	7					
Caudal nominal de referencia (m³/s)	0.005					
Potencia específica absorbida (SPI) en el punto de referencia (W/(m³/h))	0.286					
Tipología de control	Control local					
Sensibilidad del caudal de aire a +20 Pa y -20 Pa (%)	0.4					
Tipología declarada	RVU BVU					
Nivel de potencia acústica (dB(A))	37					
The annual electricity consumption (AEC) (kWh/a)	Cold		Average		Warm	
	206		206		206	
The annual heating saved (AHS) (kWh/a)	Cold		Average		Warm	
	87		44		20	

Accesorios

Tapas de ventilación

Nombre	La foto	Descripción
AH-10 black 160		Campanas de plástico para la decoración de las rejillas de ventilación de suministro y extracción de sistemas de ventilación públicos, residenciales e industriales
AH-10 brown 160	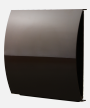	Campanas de plástico para la decoración de las rejillas de ventilación de suministro y extracción de sistemas de ventilación públicos, residenciales e industriales
AH-10 chrome 160		Campanas de plástico para la decoración de las rejillas de ventilación de suministro y extracción de sistemas de ventilación públicos, residenciales e industriales

AH-10 grey 160		Campanas de plástico para la decoración de las rejillas de ventilación de suministro y extracción de sistemas de ventilación públicos, residenciales e industriales
AH-10 terracotta 160		Campanas de plástico para la decoración de las rejillas de ventilación de suministro y extracción de sistemas de ventilación públicos, residenciales e industriales
AH-10 white 160		Campanas de plástico para la decoración de las rejillas de ventilación de suministro y extracción de sistemas de ventilación públicos, residenciales e industriales
AH-S chrome 150		Stainless steel ventilation hood
AH-S grey 150		Stainless steel ventilation hood
AH-8 white 150		Campana de ventilación exterior con protección contra heladas para climas fríos
AH-8 chrome 150		Campana de ventilación exterior con protección contra heladas para climas fríos

Otros accesorios

Nombre	La foto	Descripción
FP Vento Ergo A50 G3		G3 filters (2 pcs.)
FPC 150x50 G4		Filter
Completion Kit Vento Ergo A50(85)-1 Pro V.3		
FB Vento Ergo		Mando a distancia
FP Vento Ergo A50 F8		Filter

Plástico

Nombre	La foto	Descripción

KIT BlauPlast 204x60-1		Kit for angular mounting (for walls with standard thickness)