

# VENTO Eco A50-4 S11 Pro

Unidad de ventilación de habitaciones con recuperación de energía

• Caudal de aire en modo de recuperación de calor: 25
• Nivel de presión sonora LpA a 1 m: 29
• Tipo de intercambiador de calor: Regenerativo
• Material del intercambiador de calor: Cerámico
• En carcasa con aislamiento acústico
• Control: Panel de control con cable
• Material de la carcasa: Plástico

| | Unidad de medida | VENTO Eco A50-4 S11 Pro | | |
|---|---|---|---|---|
| Tensión máxima de alimentación | V | 240 | | |
| Tensión mínima de alimentación | V | 100 | | |
| Frecuencia de suministro de energía | Hz | 50/60 | | |
| Caudal de aire en modo ventilación | m³/h | 15 | 30 | 50 |
| Caudal de aire en modo de recuperación de calor | m³/h | 8 | 15 | 25 |
| Nivel de presión sonora LpA a 1 m | dB(A) | 21 | 27 | 29 |
| Eficiencia máxima de la recuperación del calor | % | 92 | | |
| Tipo de intercambiador de calor | - | Regenerativo | | |
| Material del intercambiador de calor | - | Cerámico | | |
| Temperatura máxima del aire transportado | °C | 40 | | |
| Temperatura mínima del aire transportado | °C | -20 | | |
| Temperatura máxima del aire ambiente | °C | 40 | | |
| Temperatura mínima del aire ambiente | °C | 1 | | |
| Grado de protección IP | - | IP24 | | |
| Humedad máxima del aire ambiente | % | 65 | | |
| Grosor mínimo de la pared | mm | 155 | | |
| Grosor máximo de la pared | mm | 490 | | |

## Dimensiones

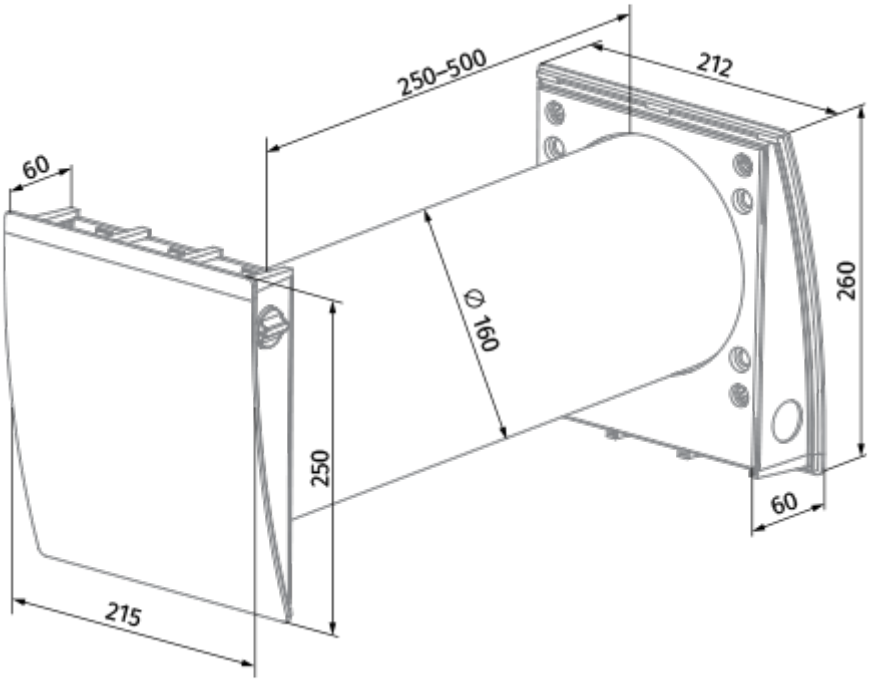

## Ecodesign

| | | | | | | |
|---|---|---|---|---|---|---|
| Trademark | Blauberg | | | | | |
| Model | VENTO Eco A50-4 S11 Pro | | | | | |
| Specific energy consumption (SEC) (kWh/(m²/a)) | Cold | | Average | | Warm | |
| | -75.8 | A+ | -36.5 | A | -14.1 | E |
| Tipo de unidad de ventilación | Bidireccional | | | | | |
| Tipo de accionamiento instalado | De 3 velocidades | | | | | |
| Tipo de sistema de recuperación de calor | Regenerativo | | | | | |
| Eficiencia térmica de la recuperación del calor (%) | 76 | | | | | |
| Rango de caudal máximo (m³/h) | 25 | | | | | |
| Potencia eléctrica de entrada (W) | 4.3 | | | | | |
| Caudal nominal de referencia (m³/s) | 0.004 | | | | | |
| Potencia específica absorbida (SPI) en el punto de referencia (W/(m³/h)) | 0.14 | | | | | |
| Tipología de control | Control horario | | | | | |
| Sensibilidad del caudal de aire a +20 Pa y -20 Pa (%) | 0.26 | | | | | |
| Tipología declarada | RVU BVU | | | | | |
| Nivel de potencia acústica (dB(A)) | 38 | | | | | |
| The annual electricity consumption (AEC) (kWh/a) | Cold | | Average | | Warm | |
| | 179 | | 179 | | 179 | |

## Accesorios

### Otros accesorios

| Nombre | La foto | Descripción |
|---|---|---|
| R 160-500 |  | Air duct 160 mm and polystyrene foam plug |
| R 160-700 | 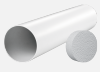 | Air duct 160 mm and polystyrene foam plug |
| ZL1 Vento 160/150 | | |
| FP Vento Eco A50 G3 |  | G3 filters (2 pcs.) |

### Tapas de ventilación

| Nombre | La foto | Descripción |
|---|---|---|
| AH-S chrome 160 |  | Stainless steel ventilation hood |
| AH-S white 160 |  | Stainless steel ventilation hood |
| AH-10 beige 160 |  | Campanas de plástico para la decoración de las rejillas de ventilación de suministro y extracción de sistemas de ventilación públicos, residenciales e industriales |
| AH-10 black 160 |  | Campanas de plástico para la decoración de las rejillas de ventilación de suministro y extracción de sistemas de ventilación públicos, residenciales e industriales |
| AH-10 brown 160 |  | Campanas de plástico para la decoración de las rejillas de ventilación de suministro y extracción de sistemas de ventilación públicos, residenciales e industriales |
| AH-10 chrome 160 |  | Campanas de plástico para la decoración de las rejillas de ventilación de suministro y extracción de sistemas de ventilación públicos, residenciales e industriales |
| AH-10 grey 160 |  | Campanas de plástico para la decoración de las rejillas de ventilación de suministro y extracción de sistemas de ventilación públicos, residenciales e industriales |
| AH-10 terracotta 160 |  | Campanas de plástico para la decoración de las rejillas de ventilación de suministro y extracción de sistemas de ventilación públicos, residenciales e industriales |
| AH-10 white 160 |  | Campanas de plástico para la decoración de las rejillas de ventilación de suministro y extracción de sistemas de ventilación públicos, residenciales e industriales |
| AH-11 vintage 160 |  | Plastic hoods decoration of supply and exhaust vents of public, residential and industrial ventilation systems |
| AH-11 black 160 |  | Plastic hoods decoration of supply and exhaust vents of public, residential and industrial ventilation systems |
| AH-11 brown 160 |  | Plastic hoods decoration of supply and exhaust vents of public, residential and industrial ventilation systems |
| AH-11 grey 160 |  | Plastic hoods decoration of supply and exhaust vents of public, residential and industrial ventilation systems |
| AH-11 terracotta 160 |  | Plastic hoods decoration of supply and exhaust vents of public, residential and industrial ventilation systems |

| | | |
|---|---|---|
| AH-11 white 160 |  | Plastic hoods decoration of supply and exhaust vents of public, residential and industrial ventilation systems |
| PP 160/0.5 |  | La campana exterior está diseñada para evitar la entrada de agua y objetos de gran tamaño en los equipos de ventilación |
| AH-8 white 160 |  | Campana de ventilación exterior con protección contra heladas para climas fríos |
| AH-8 chrome 160 |  | Campana de ventilación exterior con protección contra heladas para climas fríos |

**Plástico**

| Nombre | La foto | Descripción |
|---|---|---|
| KIT BlauPlast white 160 |  | Kit for angular mounting (for walls with standard thickness) |
| KIT BlauPlast chrome 160 |  | Kit for angular mounting (for walls with standard thickness) |