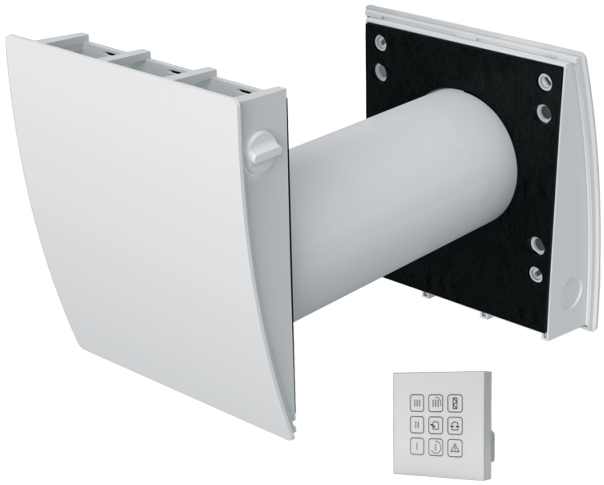

VENTO Eco A30-4 S11 Pro

Unidad de ventilación de ambiente con recuperación de energía. Capacidad máxima hasta 30 m³/h

• Caudal de aire en modo de recuperación de calor: 15
• Nivel de presión sonora LpA a 1 m: 40
• Tipo de intercambiador de calor: Regenerativo
• Material del intercambiador de calor: Cerámico
• Control: Panel de control con cable
• Material de la carcasa: Plástico

	Unidad de medida	VENTO Eco A30-4 S11 Pro		
Tensión máxima de alimentación	V	240		
Tensión mínima de alimentación	V	100		
Frecuencia de suministro de energía	Hz	50/60		
Caudal de aire en modo ventilación	m³/h	10	20	30
Caudal de aire en modo de recuperación de calor	m³/h	5	10	15
Nivel de presión sonora LpA a 1 m	dB(A)	30	37	40
Eficiencia máxima de la recuperación del calor	%	81		
Tipo de intercambiador de calor	-	Regenerativo		
Material del intercambiador de calor	-	Cerámico		
Temperatura máxima del aire transportado	°C	40		
Temperatura mínima del aire transportado	°C	-20		
Grado de protección IP	-	IP24		
Grosor mínimo de la pared	mm	155		
Grosor máximo de la pared	mm	490		

Dimensiones

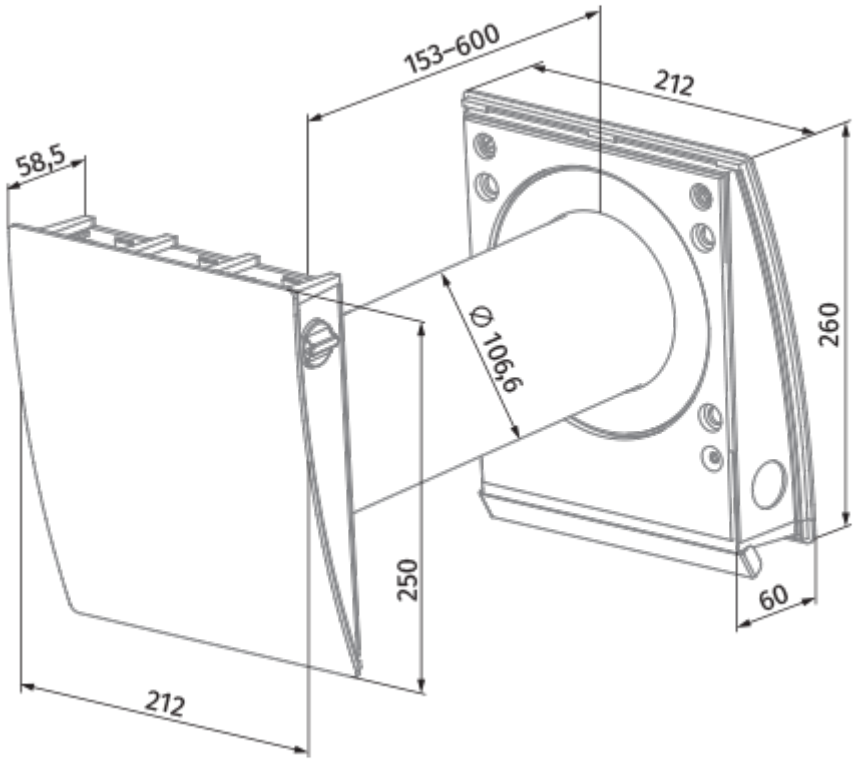
153–600
212
58,5
Ø 106,6
260
250
60
212

Ecodesign

Trademark	Blauberg					
Model	VENTO Eco A30-4 S11 Pro					
Specific energy consumption (SEC) (kWh/(m²/a))	Cold		Average		Warm	
	-72.7	A+	-34.1	A	-12	E
Tipo de unidad de ventilación	Bidireccional					
Tipo de accionamiento instalado	De 3 velocidades					
Tipo de sistema de recuperación de calor	Regenerativo					
Eficiencia térmica de la recuperación del calor (%)	74					
Rango de caudal máximo (m³/h)	15					
Potencia eléctrica de entrada (W)	3.47					
Caudal nominal de referencia (m³/s)	0.003					
Potencia específica absorbida (SPI) en el punto de referencia (W/(m³/h))	0.196					
Tipología de control	Control horario					
Sensibilidad del caudal de aire a +20 Pa y -20 Pa (%)	0.4					
Tipología declarada	RVU BVU					
Nivel de potencia acústica (dB(A))	47					
The annual electricity consumption (AEC) (kWh/a)	Cold		Average		Warm	
	250		250		250	

Accesorios

Plano

Nombre	La foto	Descripción
BlauPlast RTR 100/0.5-1		Conducto telescópico redondo
BlauPlast RTR 100/0.35-0.5		Conducto telescópico redondo

Tapas de ventilación

Nombre	La foto	Descripción
AH-S chrome 100		Stainless steel ventilation hood

AH-S white 100		Stainless steel ventilation hood
AH-10 beige 100		Campanas de plástico para la decoración de las rejillas de ventilación de suministro y extracción de sistemas de ventilación públicos, residenciales e industriales
AH-10 black 100		Campanas de plástico para la decoración de las rejillas de ventilación de suministro y extracción de sistemas de ventilación públicos, residenciales e industriales
AH-10 brown 100		Campanas de plástico para la decoración de las rejillas de ventilación de suministro y extracción de sistemas de ventilación públicos, residenciales e industriales
AH-10 chrome 100		Campanas de plástico para la decoración de las rejillas de ventilación de suministro y extracción de sistemas de ventilación públicos, residenciales e industriales
AH-10 grey 100		Campanas de plástico para la decoración de las rejillas de ventilación de suministro y extracción de sistemas de ventilación públicos, residenciales e industriales
AH-10 terracotta 100		Campanas de plástico para la decoración de las rejillas de ventilación de suministro y extracción de sistemas de ventilación públicos, residenciales e industriales
AH-10 white 100		Campanas de plástico para la decoración de las rejillas de ventilación de suministro y extracción de sistemas de ventilación públicos, residenciales e industriales
AH-11 vintage 100		Plastic hoods decoration of supply and exhaust vents of public, residential and industrial ventilation systems
AH-11 black 100		Plastic hoods decoration of supply and exhaust vents of public, residential and industrial ventilation systems
AH-11 brown 100		Plastic hoods decoration of supply and exhaust vents of public, residential and industrial ventilation systems
AH-11 grey 100		Plastic hoods decoration of supply and exhaust vents of public, residential and industrial ventilation systems
AH-11 terracotta 100		Plastic hoods decoration of supply and exhaust vents of public, residential and industrial ventilation systems
AH-11 white 100		Plastic hoods decoration of supply and exhaust vents of public, residential and industrial ventilation systems
AH-8 white 100		Campana de ventilación exterior con protección contra heladas para climas fríos

AH-8 chrome 100		Campana de ventilación exterior con protección contra heladas para climas fríos

Plástico

Nombre	La foto	Descripción
KIT BlauPlast white 100		Kit for angular mounting (for walls with standard thickness)
KIT BlauPlast chrome 100		Kit for angular mounting (for walls with standard thickness)

Otros accesorios

Nombre	La foto	Descripción
FP2 Vento G3		G3 filter kit (2 pcs.)