VDC Civic 300 DB

Module of vertical duct connection

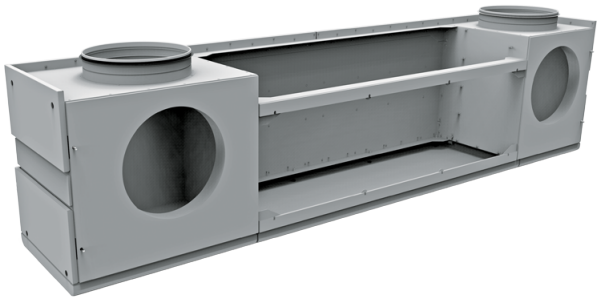

	Unidad de medida	VDC Civic 300 DB

Dimensiones