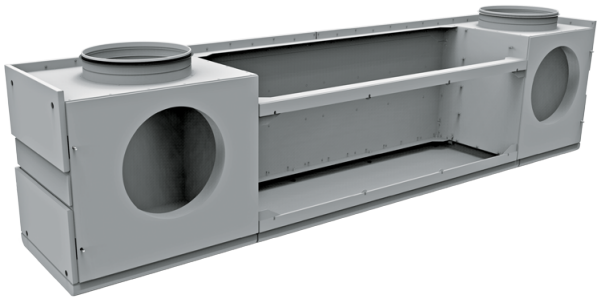

VDC Civic 1000 DB

Module of vertical duct connection

	Unidad de medida	VDC Civic 1000 DB

Dimensiones