

Valeo-BPD 35/60 K H

Ventiladores centrífugos de alta presión en carcasa empotrada de plástico, con descarga principal de aire hacia arriba y descarga adicional hacia abajo

- Control: Panel de control con cable
- Material de la carcasa: Plástico
- Protección antirretorno del aire: Compuerta antirretorno
- Sensor de humedad: Integrado

	Unidad de medida	Valeo-BPD 35/60 K H	
Velocidad	-	1	2
Cantidad de fases	-	1	
Tensión máxima de alimentación	V	240	
Tensión mínima de alimentación	V	220	
Frecuencia de suministro de energía	Hz	50	
Caudal máximo de aire	m³/h	35	63
Peso	kg	2.7	
Temperatura mínima del aire ambiente	°C	1	
Temperatura máxima del aire ambiente	°C	40	
Grado de protección IP	-	IP55	

Dimensiones

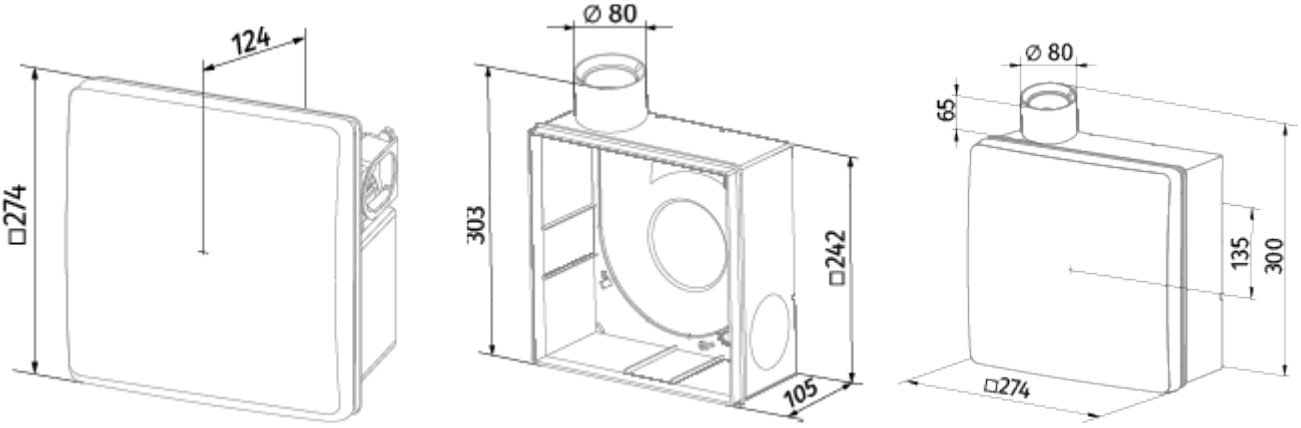

Accesorios

Interruptores de velocidad

Nombre	La foto	Descripción
CDP-3/5		Interruptor multivelocidad