

# Valeo-BP 75/100 H

Ventiladores centrífugos de alta presión en carcasa empotrada de plástico, con descarga de aire hacia arriba

- Control: Panel de control con cable
- Material de la carcasa: Plástico
- Protección antirretorno del aire: Compuerta antirretorno
- Sensor de humedad: Integrado

| | Unidad de medida | Valeo-BP 75/100 H | |
|---|---|---|---|
| Velocidad | - | 1 | 2 |
| Cantidad de fases | - | 1 | |
| Tensión mínima de alimentación | V | 220 | |
| Tensión máxima de alimentación | V | 240 | |
| Frecuencia de suministro de energía | Hz | 50 | |
| Caudal máximo de aire | m³/h | 75 | 100 |
| Peso | kg | 2.7 | |
| Temperatura mínima del aire ambiente | °C | 1 | |
| Temperatura máxima del aire ambiente | °C | 40 | |
| Grado de protección IP | - | IP55 | |

## Dimensiones

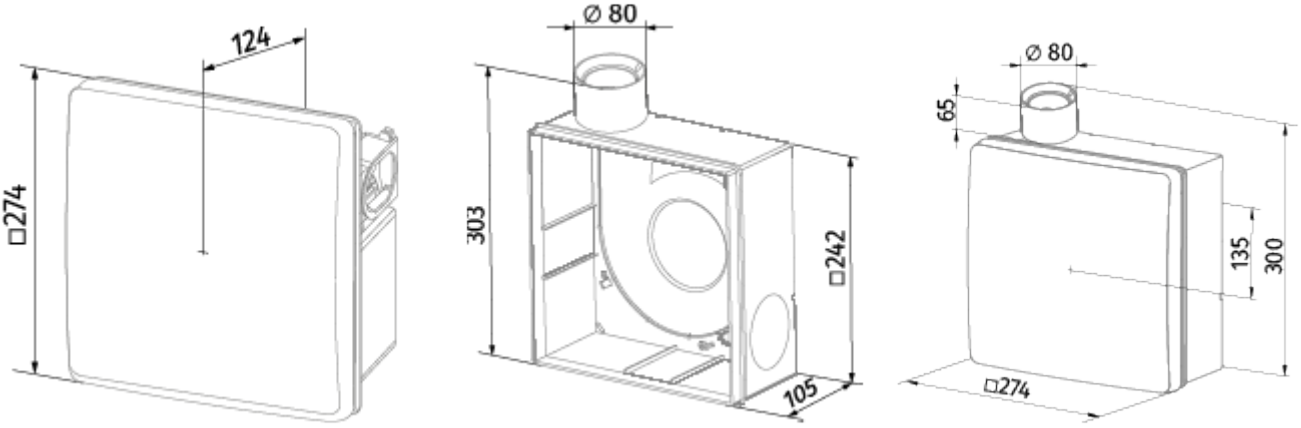
124
□274
Ø 80
303
□242
105
Ø 80
65
135
300
□274

## Ecodesign

| | | | | | | |
|---|---|---|---|---|---|---|
| Trademark | Blauberg | | | | | |
| Model | Valeo-BP 75/100 H | | | | | |
| Specific energy consumption (SEC) (kWh/(m²/a)) | Cold | | Average | | Warm | |
| | -48.1 | A+ | -21.1 | D | -5.5 | F |
| Tipo de unidad de ventilación | Unidireccional | | | | | |
| Tipo de accionamiento instalado | De 2 velocidades | | | | | |
| Tipo de sistema de recuperación de calor | Ninguno | | | | | |
| Rango de caudal máximo (m³/h) | 83 | | | | | |
| Potencia eléctrica de entrada (W) | 29 | | | | | |
| Caudal nominal de referencia (m³/s) | 0.019 | | | | | |
| Presión estática en el punto de salida (Pa) | 50 | | | | | |
| Potencia específica absorbida (SPI) en el punto de referencia (W/(m³/h)) | 0.388 | | | | | |
| Tipología de control | Control local | | | | | |
| Rangos máximos de fuga externa (%) | 2.7 | | | | | |
| Tipología declarada | RVU UVU | | | | | |
| Nivel de potencia acústica (dB(A)) | 49 | | | | | |
| The annual electricity consumption (AEC) (kWh/a) | Cold | | Average | | Warm | |
| | 290 | | 290 | | 290 | |
| The annual heating saved (AHS) (kWh/a) | Cold | | Average | | Warm | |
| | 5536 | | 2830 | | 1280 | |

## Accesorios

### Interruptores de velocidad

| Nombre | La foto | Descripción |
|---|---|---|
| CDP-3/5 |  | Interruptor multivelocidad |