

Ultra 250 Round

Ventiladores de extracción de perfil bajo con bajo nivel sonoro para montaje en el techo

• Material de la carcasa: Plástico
• Protección antirretorno del aire: Compuerta antirretorno

	Unidad de medida	Ultra 250 Round
Tensión mínima de alimentación	V	220
Tensión máxima de alimentación	V	240
Frecuencia de suministro de energía	Hz	50
Caudal máximo de aire	m³/h	482
Grado de protección IP	-	IPX4
Material de rodete	-	Plástico

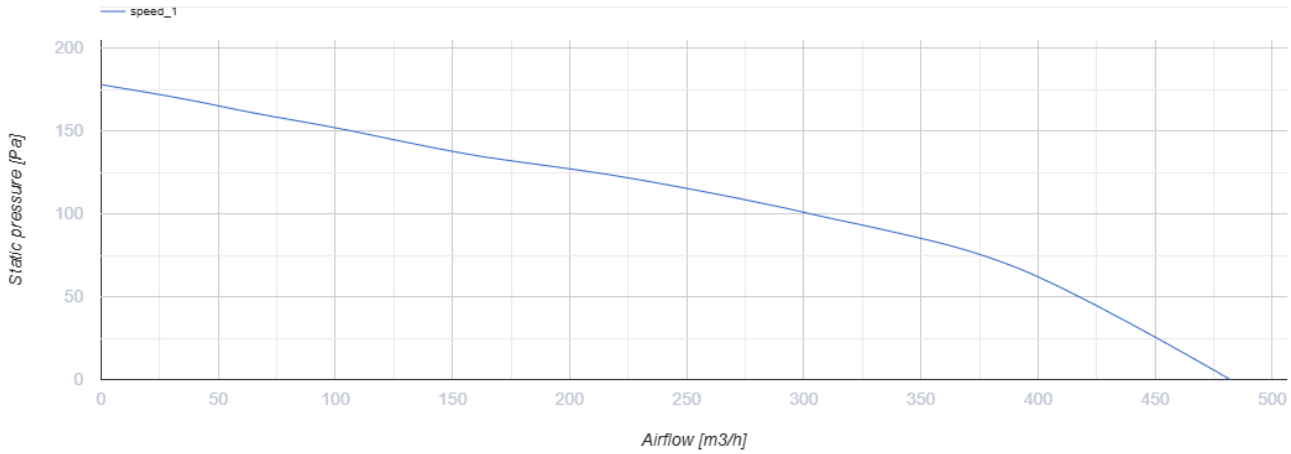

Dimensiones

a	b	c	Ø d
198	38	330	148

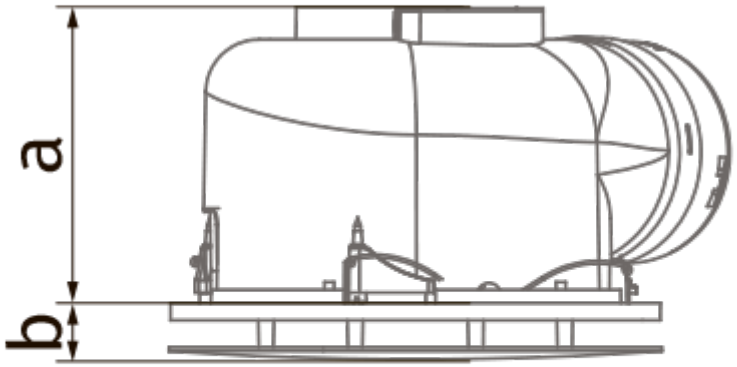

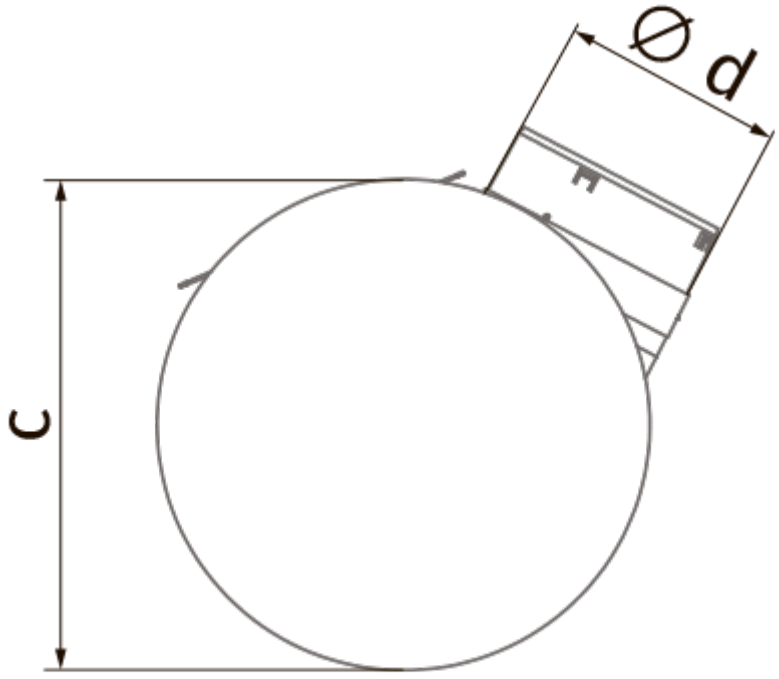

Accesorios

Reguladores de velocidad

Nombre	La foto	Descripción
CDT E1.8		Controlador de velocidad con tiristores