

TwinBox EC 315

Ventiladores de conducto de tipo mixto en carcasa insonorizada

- En carcasa con aislamiento acústico
- Tipo de rodete: Mixto
- Material de la carcasa: Acero galvanizado

	Unidad de medida	TwinBox EC 315
Tensión mínima de alimentación	V	220
Tensión máxima de alimentación	V	240
Frecuencia de suministro de energía	Hz	50/60
Caudal máximo de aire	m³/h	2780
Peso	kg	97
Temperatura máxima del aire transportado	°C	55
Temperatura mínima del aire transportado	°C	-25
Grado de protección IP	-	IPX4
Grado de protección IP del variador	-	IP54

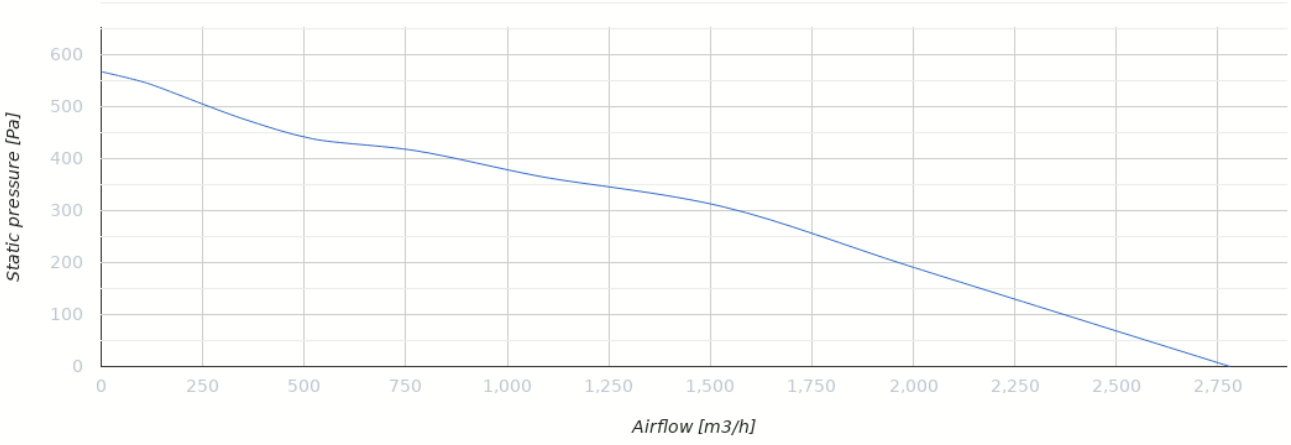

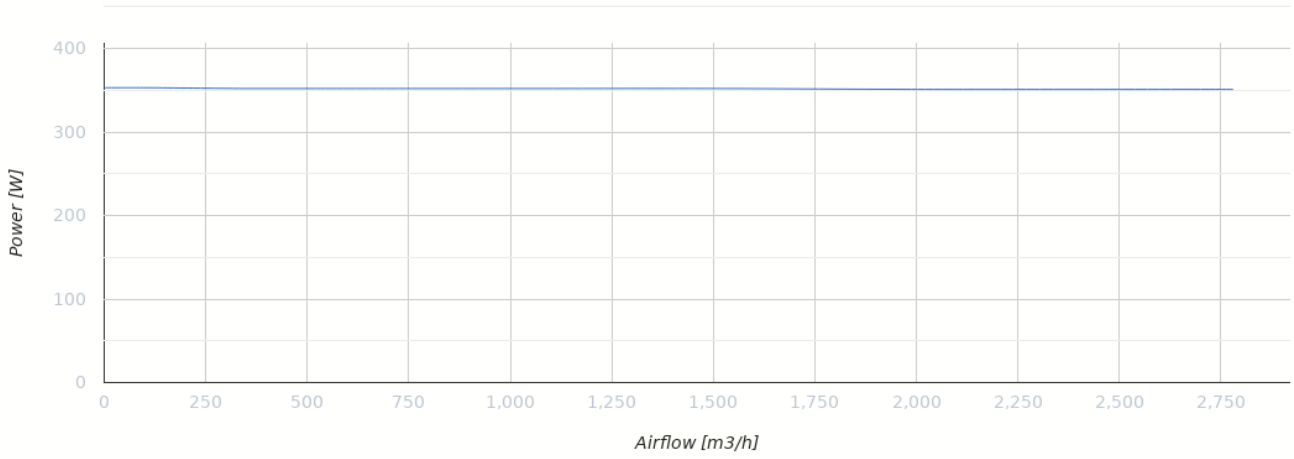

Dimensiones

Ø D	L	L1	H	W	W1
314	1293	1170	520	1092	1010

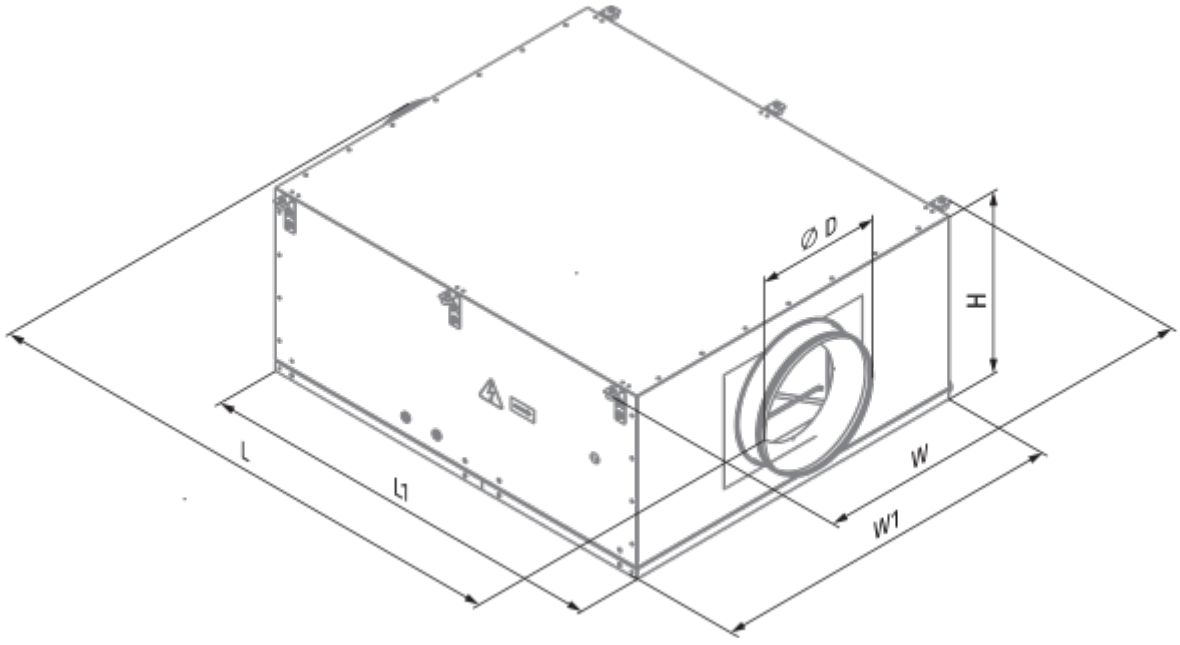

Ecodesign

Trademark	Blauberg
Model	TwinBox EC 315
Tipo de accionamiento instalado	MSD o VSD exterior
Tipo de sistema de recuperación de calor	Ninguno
Presión estática externa para el caudal de aire nominal (Pa)	307
Rangos máximos de fuga externa (%)	2.7
Eficiencia estática (%)	37.9
Tipología declarada	NRVU UVU
Potencia eléctrica efectiva de entrada (kW)	0.352
Nivel de potencia acústica (dB(A))	65