

TwinBox EC 250

Ventiladores de conducto de tipo mixto en carcasa insonorizada

- En carcasa con aislamiento acústico
- Tipo de rodete: Mixto
- Material de la carcasa: Acero galvanizado

	Unidad de medida	TwinBox EC 250
Tensión mínima de alimentación	V	220
Tensión máxima de alimentación	V	240
Frecuencia de suministro de energía	Hz	50/60
Caudal máximo de aire	m³/h	1390
Peso	kg	47
Temperatura máxima del aire transportado	°C	55
Temperatura mínima del aire transportado	°C	-25
Grado de protección IP	-	IPX4
Grado de protección IP del variador	-	IP54

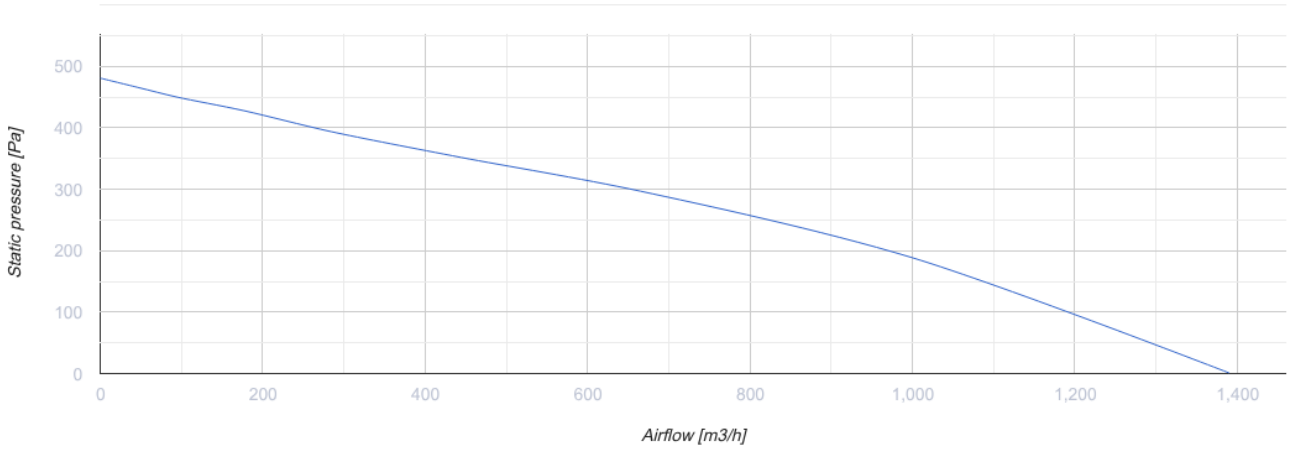

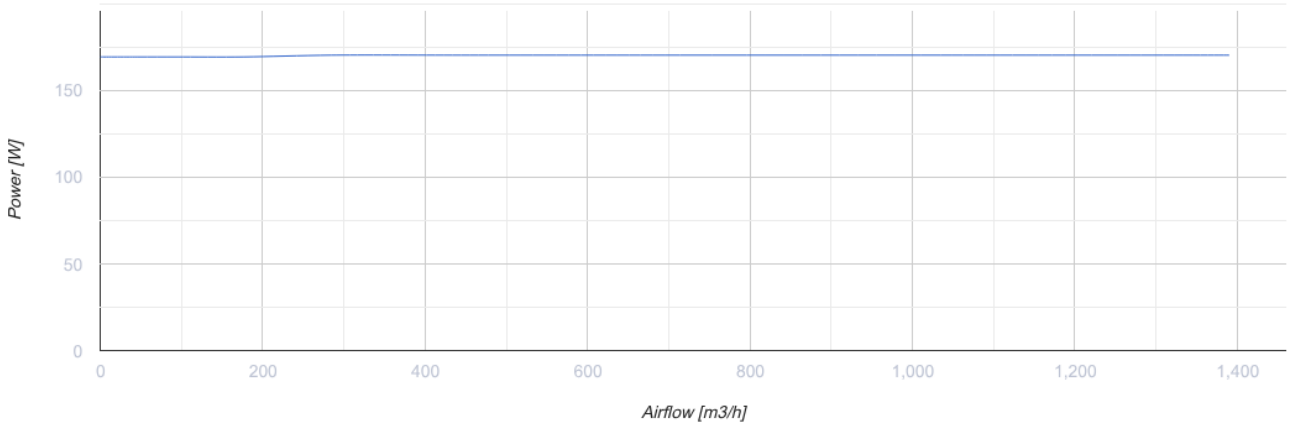

Dimensiones

∅ D	L	L1	H	W	W1
249	1062	939	417	887	806

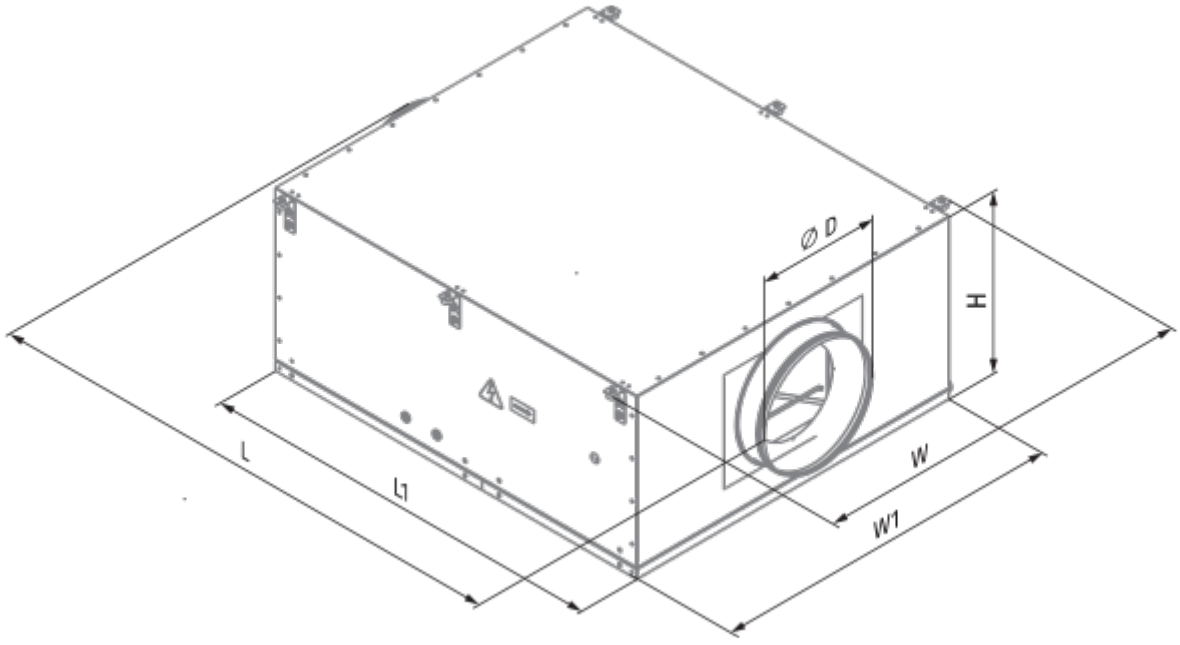

Ecodesign

Trademark	Blauberg
Model	TwinBox EC 250
Tipo de accionamiento instalado	MSD o VSD exterior
Tipo de sistema de recuperación de calor	Ninguno
Presión estática externa para el caudal de aire nominal (Pa)	188
Rangos máximos de fuga externa (%)	2.7
Eficiencia estática (%)	47.4
Tipología declarada	NRVU UVU
Potencia eléctrica efectiva de entrada (kW)	0.17
Nivel de potencia acústica (dB(A))	64