

TwinBox EC 200

Ventiladores de conducto de tipo mixto en carcasa insonorizada

- En carcasa con aislamiento acústico
- Tipo de rodete: Mixto
- Material de la carcasa: Acero galvanizado

	Unidad de medida	TwinBox EC 200
Tensión mínima de alimentación	V	220
Tensión máxima de alimentación	V	240
Frecuencia de suministro de energía	Hz	50/60
Caudal máximo de aire	m³/h	910
Peso	kg	39
Temperatura máxima del aire transportado	°C	55
Temperatura mínima del aire transportado	°C	-25
Grado de protección IP	-	IPX4
Grado de protección IP del variador	-	IP44

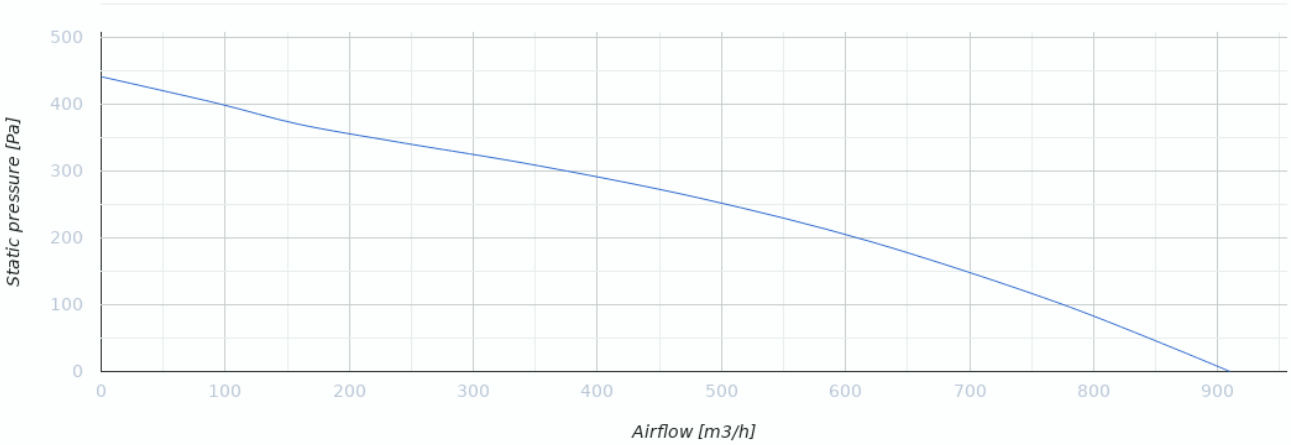

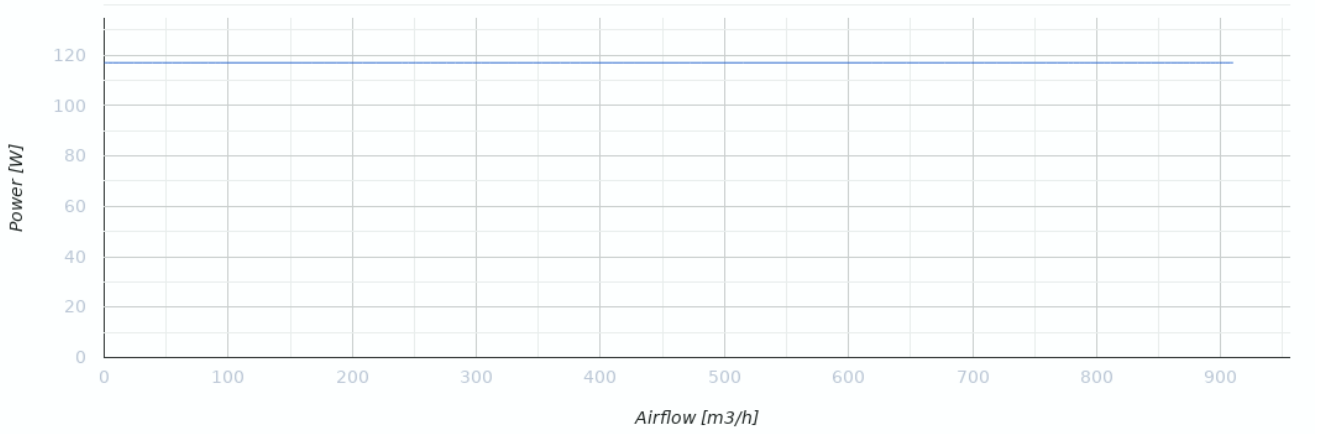

Dimensiones

Ø D	L	L1	H	W	W1
199	975	850	375	791	710

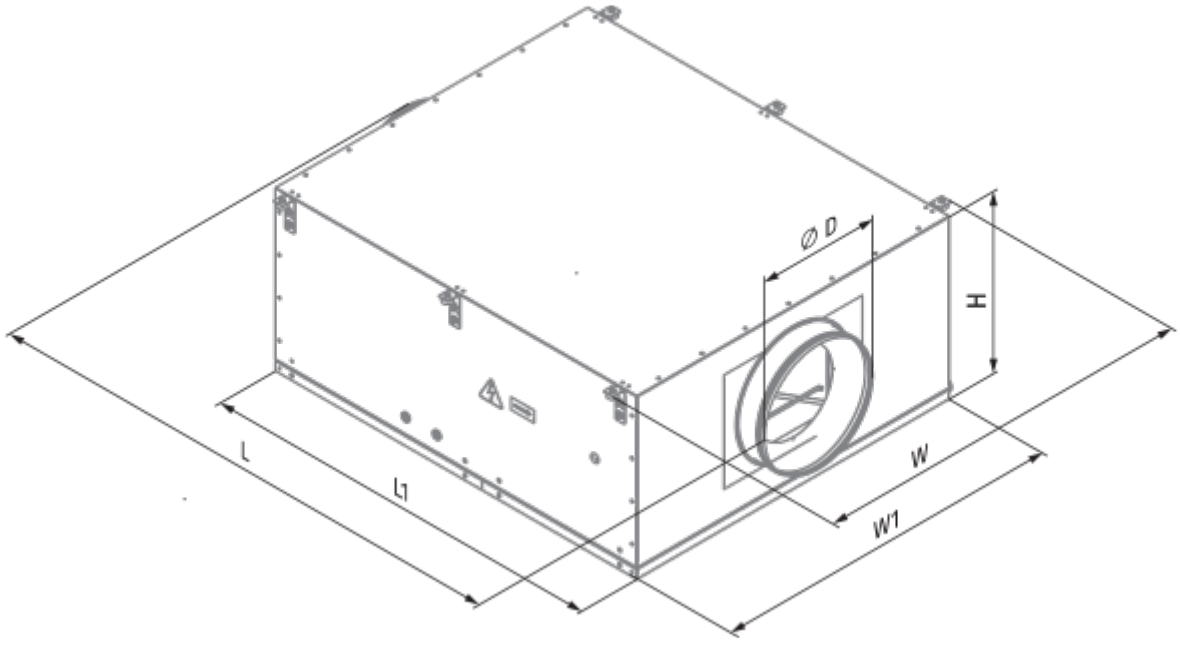

Ecodesign

Trademark	Blauberg
Model	TwinBox EC 200
Tipo de accionamiento instalado	MSD o VSD exterior
Tipo de sistema de recuperación de calor	Ninguno
Presión estática externa para el caudal de aire nominal (Pa)	260
Rangos máximos de fuga externa (%)	2.7
Eficiencia estática (%)	30.3
Tipología declarada	NRVU UVU
Potencia eléctrica efectiva de entrada (kW)	0.117
Nivel de potencia acústica (dB(A))	57