

# Turbo EC 315 G1

Ventiladores de conducto de flujo mixto con motores EC

- Control: Controlador de velocidad integrado
- Tipo de rodete: Mixto
- Material de la carcasa: Polipropileno
- Instalación en cualquier posición
- Cable de alimentación con enchufe
- Sensor de temperatura: Integrado

| | Unidad de medida | Turbo EC 315 G1 |
|---|---|---|
| Cantidad de fases | - | 1 |
| Tensión mínima de alimentación | V | 230 |
| Tensión máxima de alimentación | V | 230 |
| Frecuencia de suministro de energía | Hz | 50/60 |
| Caudal máximo de aire | m³/h | 1810 |
| Peso | kg | 11.95 |
| Temperatura máxima del aire transportado | °C | 55 |
| Temperatura mínima del aire transportado | °C | -25 |
| Grado de protección IP | - | IPX4 |
| Material de rodete | - | Plástico |

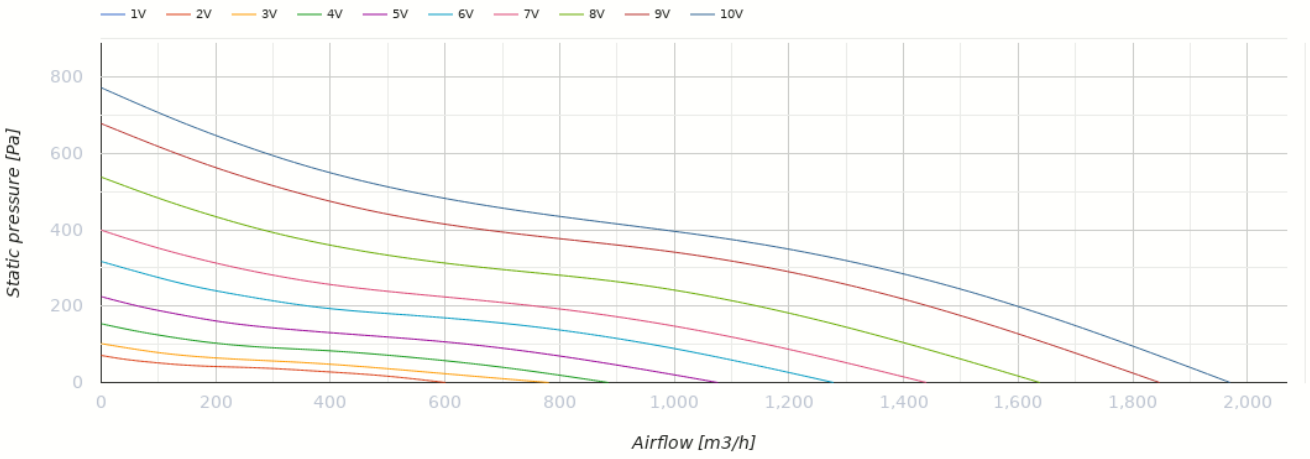


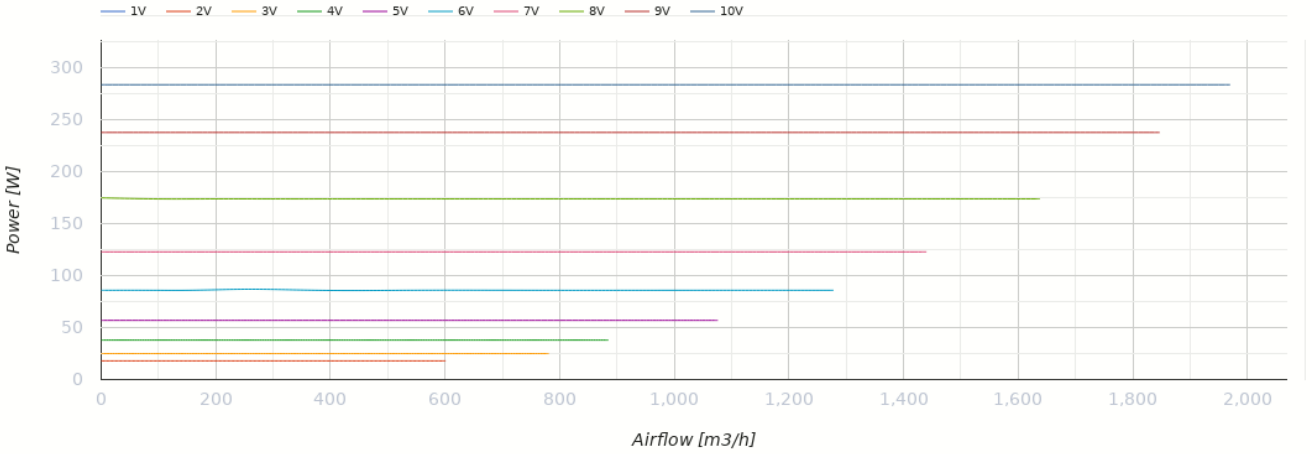


## Dimensiones

| Ø D | Ø D1 | B | H | L |
|---|---|---|---|---|
| 308.5 | 323 | 360 | 423 | 443 |

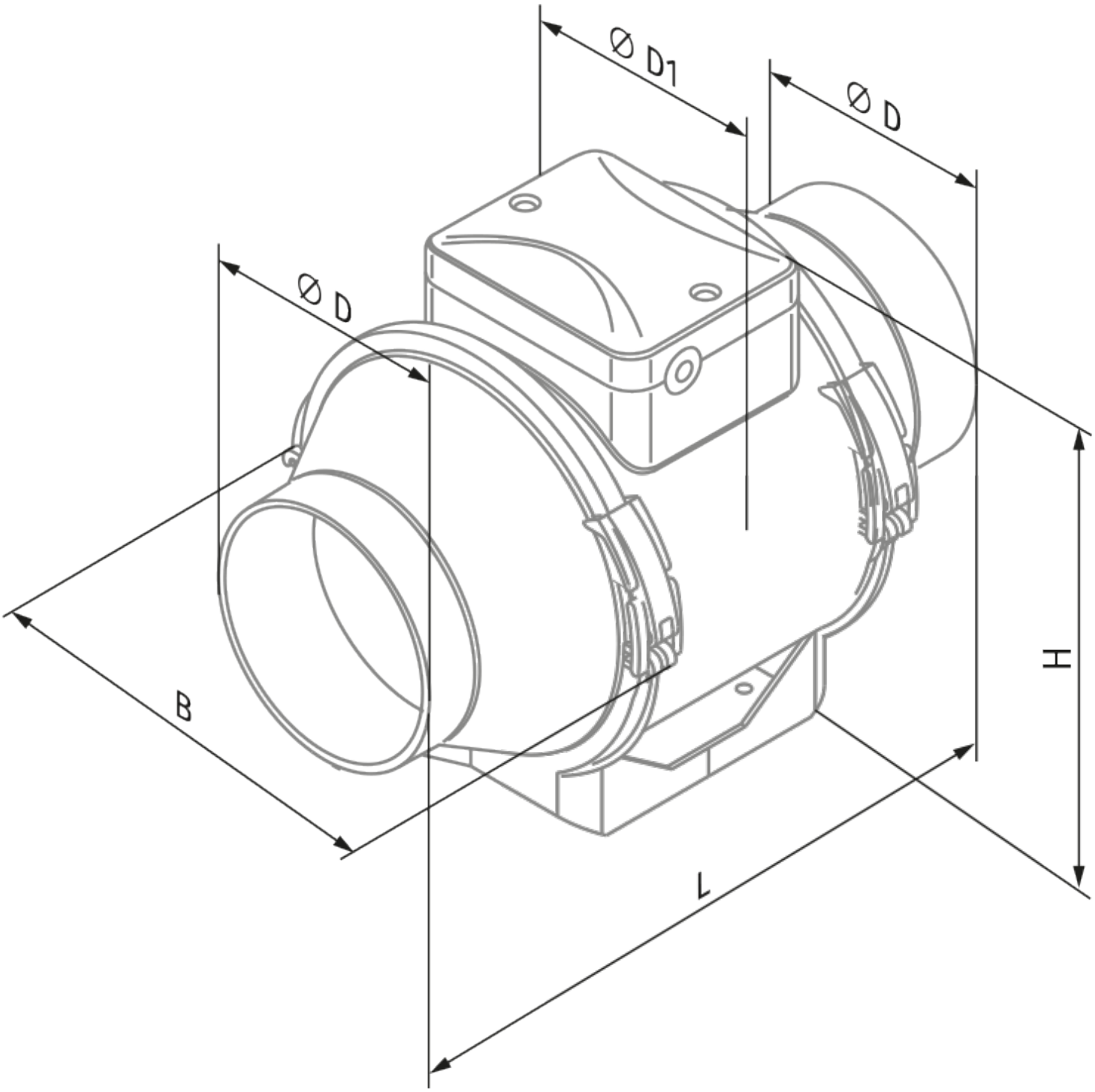
Ø D1
Ø D
Ø D
B
H
L

## Ecodesign

| | |
|---|---|
| Trademark | Blauberg |
| Model | Turbo EC 315 G1 |
| Tipo de unidad de ventilación | Unidireccional |
| Tipo de accionamiento instalado | VSD integrado |
| Tipo de sistema de recuperación de calor | Ninguno |
| Presión estática externa para el caudal de aire nominal (Pa) | 371 |
| Rangos máximos de fuga externa (%) | 2.7 |
| Eficiencia estática (%) | 46.6 |
| Tipología declarada | NRVU UVU |
| Potencia eléctrica efectiva de entrada (kW) | 0.283 |
| Nivel de potencia acústica (dB(A)) | 75 |

## Accesorios

### Para conductos redondos

| Nombre | La foto | Descripción |
|---|---|---|
| SD 315/600 |  | Silenciadores para conductos redondos |
| SD 315/900 |  | Silenciadores para conductos redondos |
| SD 315/1200 |  | Silenciadores para conductos redondos |

### Para conductos redondos

| Nombre | La foto | Descripción |
|---|---|---|
| KFBK 315 |  | Cajas filtrantes para conductos redondos |
| KFBT 315 G4 | 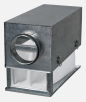 | Cajas filtrantes con filtros de bolsillo para conductos redondos |

| | | |
|---|---|---|
| KFBT 315 F5 |  | Cajas filtrantes con filtros de bolsillo para conductos redondos |
| KFBT 315 F7 |  | Cajas filtrantes con filtros de bolsillo para conductos redondos |

### Para conductos redondos

| Nombre | La foto | Descripción |
|---|---|---|
| VRV 315 |  | Válvulas antirretorno con resorte para conductos redondos |
| VKA 315 |  | Compuertas para conductos redondos |

### Calentadores de agua

| Nombre | La foto | Descripción |
|---|---|---|
| WKH 315-2 |  | Calentadores de agua de conductos para conductos redondos |
| WKH 315-4 |  | Calentadores de agua de conductos para conductos redondos |

### Calentadores eléctricos

| Nombre | La foto | Descripción |
|---|---|---|
| EKH 315-1.2 |  | Calentadores eléctricos de conductos para conductos redondos |
| EKH 315-2.0 |  | Calentadores eléctricos de conductos para conductos redondos |
| EKH 315-2.4 |  | Calentadores eléctricos de conductos para conductos redondos |
| EKH 315-3.6 |  | Calentadores eléctricos de conductos para conductos redondos |
| EKH 315-6.0 |  | Calentadores eléctricos de conductos para conductos redondos |

| | | |
|---|---|---|
| EKH 315-9.0 |  | Calentadores eléctricos de conductos para conductos redondos |

### Reguladores de motores EC

| Nombre | La foto | Descripción |
|---|---|---|
| CDT E/0-10 |  | Control de velocidad para motores EC |