

Turbo EC 315 FR1

Ventiladores de conducto de flujo mixto con motores EC

- Control: Controlador de velocidad integrado
- Tipo de rodete: Mixto
- Material de la carcasa: Polipropileno
- Instalación en cualquier posición
- Cable de alimentación con enchufe

	Unidad de medida	Turbo EC 315 FR1
Cantidad de fases	-	1
Tensión mínima de alimentación	V	230
Tensión máxima de alimentación	V	230
Frecuencia de suministro de energía	Hz	50/60
Caudal máximo de aire	m³/h	1810
Peso	kg	11.95
Temperatura máxima del aire transportado	°C	55
Temperatura mínima del aire transportado	°C	-25
Grado de protección IP	-	IPX4
Material de rodete	-	Plástico

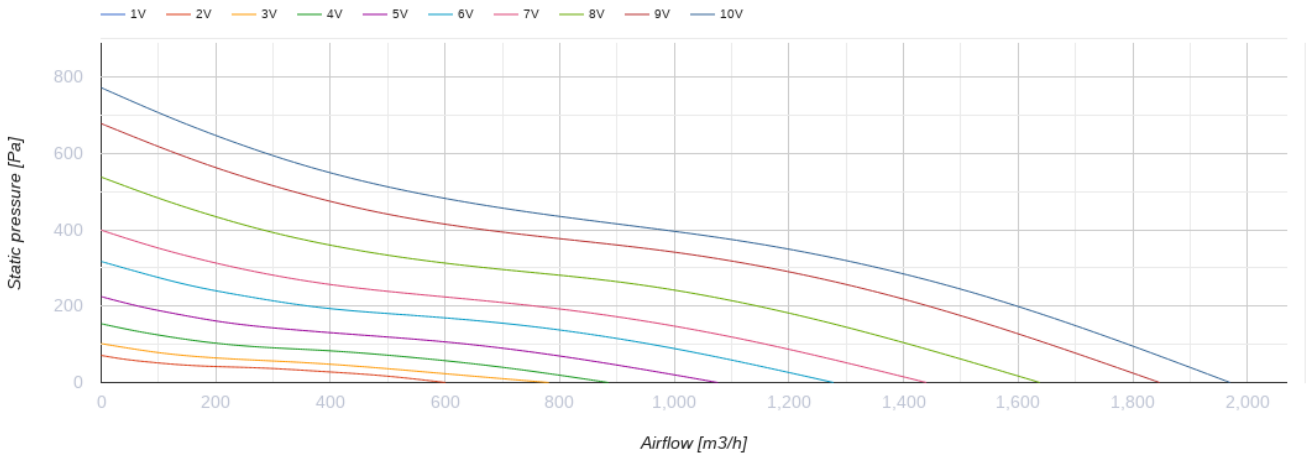

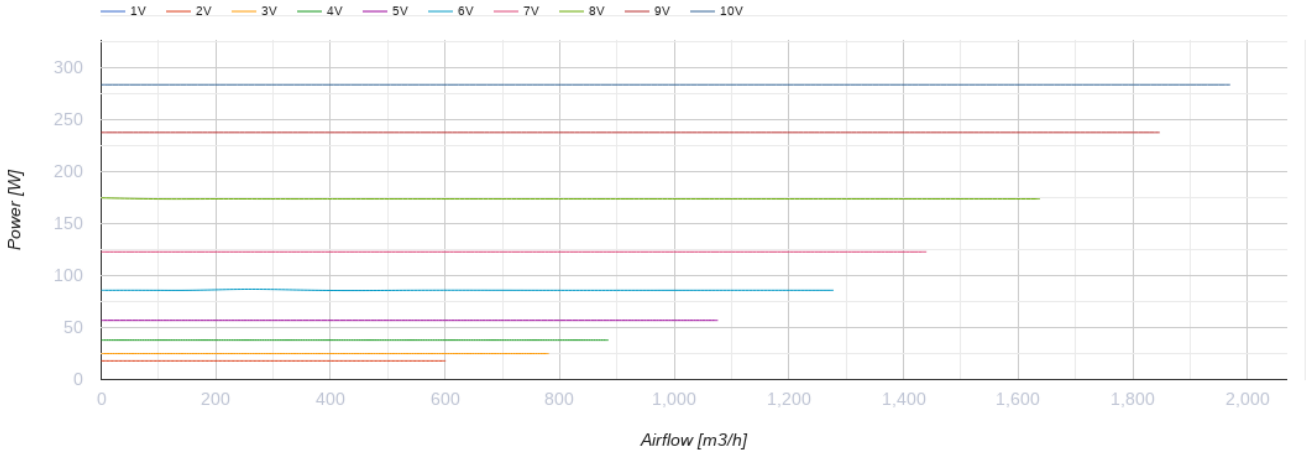

Dimensiones

Ø D	Ø D1	B	H	L
308.5	323	360	423	443

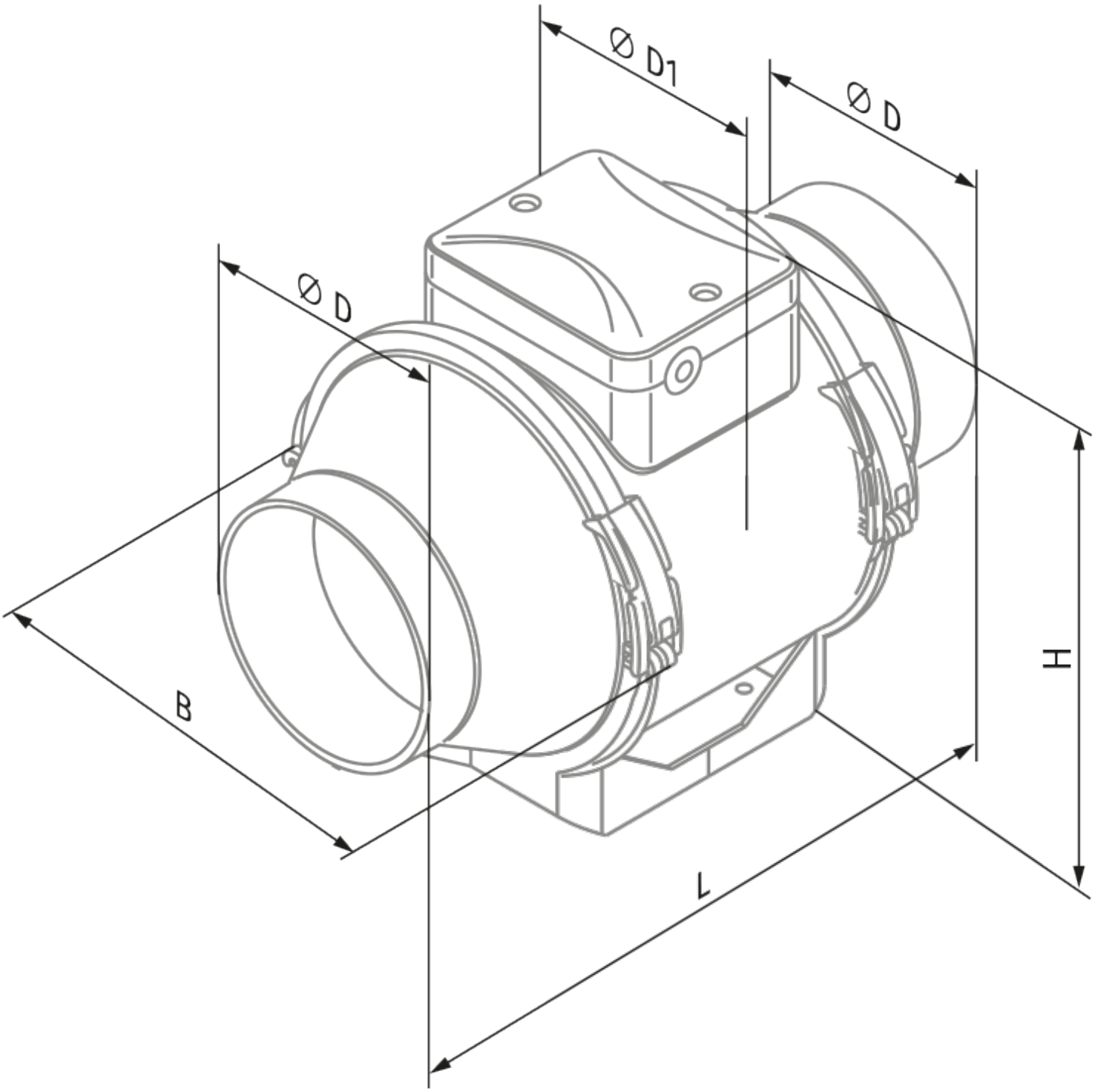
Ø D1
Ø D
Ø D
B
H
L

Ecodesign

Trademark	Blauberg
Model	Turbo EC 315 FR1
Tipo de unidad de ventilación	Unidireccional
Tipo de accionamiento instalado	VSD integrado
Tipo de sistema de recuperación de calor	Ninguno
Presión estática externa para el caudal de aire nominal (Pa)	371
Rangos máximos de fuga externa (%)	2.7
Eficiencia estática (%)	46.6
Tipología declarada	NRVU UVU
Potencia eléctrica efectiva de entrada (kW)	0.283
Nivel de potencia acústica (dB(A))	75

Accesorios

Para conductos redondos

Nombre	La foto	Descripción
SD 315/600		Silenciadores para conductos redondos
SD 315/900		Silenciadores para conductos redondos
SD 315/1200		Silenciadores para conductos redondos

Para conductos redondos

Nombre	La foto	Descripción
KFBK 315		Cajas filtrantes para conductos redondos
KFBT 315 G4		Cajas filtrantes con filtros de bolsillo para conductos redondos

KFBT 315 F5		Cajas filtrantes con filtros de bolsillo para conductos redondos
KFBT 315 F7		Cajas filtrantes con filtros de bolsillo para conductos redondos

Para conductos redondos

Nombre	La foto	Descripción
VRV 315		Válvulas antirretorno con resorte para conductos redondos
VKA 315		Compuertas para conductos redondos

Calentadores de agua

Nombre	La foto	Descripción
WKH 315-2		Calentadores de agua de conductos para conductos redondos
WKH 315-4		Calentadores de agua de conductos para conductos redondos

Calentadores eléctricos

Nombre	La foto	Descripción
EKH 315-1.2		Calentadores eléctricos de conductos para conductos redondos
EKH 315-2.0		Calentadores eléctricos de conductos para conductos redondos
EKH 315-2.4		Calentadores eléctricos de conductos para conductos redondos
EKH 315-3.6		Calentadores eléctricos de conductos para conductos redondos
EKH 315-6.0		Calentadores eléctricos de conductos para conductos redondos

EKH 315-9.0		Calentadores eléctricos de conductos para conductos redondos

Reguladores de motores EC

Nombre	La foto	Descripción
CDT E/0-10		Control de velocidad para motores EC