

Turbo EC 200 FR1

Ventiladores de conducto de flujo mixto con motores EC

- Control: Controlador de velocidad integrado
- Tipo de rodete: Mixto
- Material de la carcasa: Polipropileno
- Instalación en cualquier posición
- Cable de alimentación con enchufe

	Unidad de medida	Turbo EC 200 FR1
Cantidad de fases	-	1
Tensión mínima de alimentación	V	230
Tensión máxima de alimentación	V	230
Frecuencia de suministro de energía	Hz	50/60
Caudal máximo de aire	m³/h	1040
Peso	kg	3.95
Temperatura máxima del aire transportado	°C	55
Temperatura mínima del aire transportado	°C	-25
Grado de protección IP	-	IPX4
Material de rodete	-	Plástico

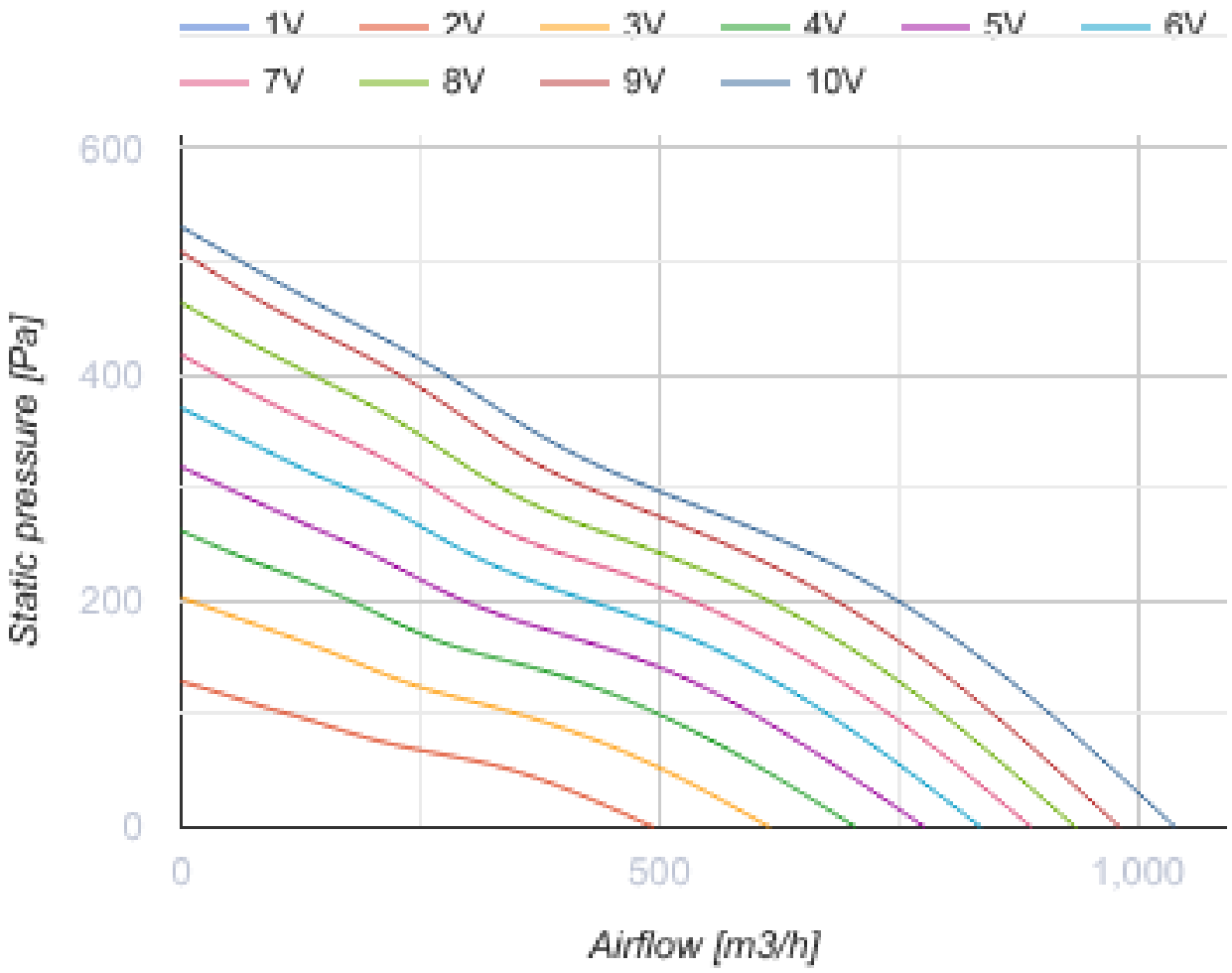
1V
2V
3V
4V
5V
6V
7V
8V
9V
10V
600
400
200
0
Static pressure [Pa]
0
500
1,000
Airflow [m3/h]

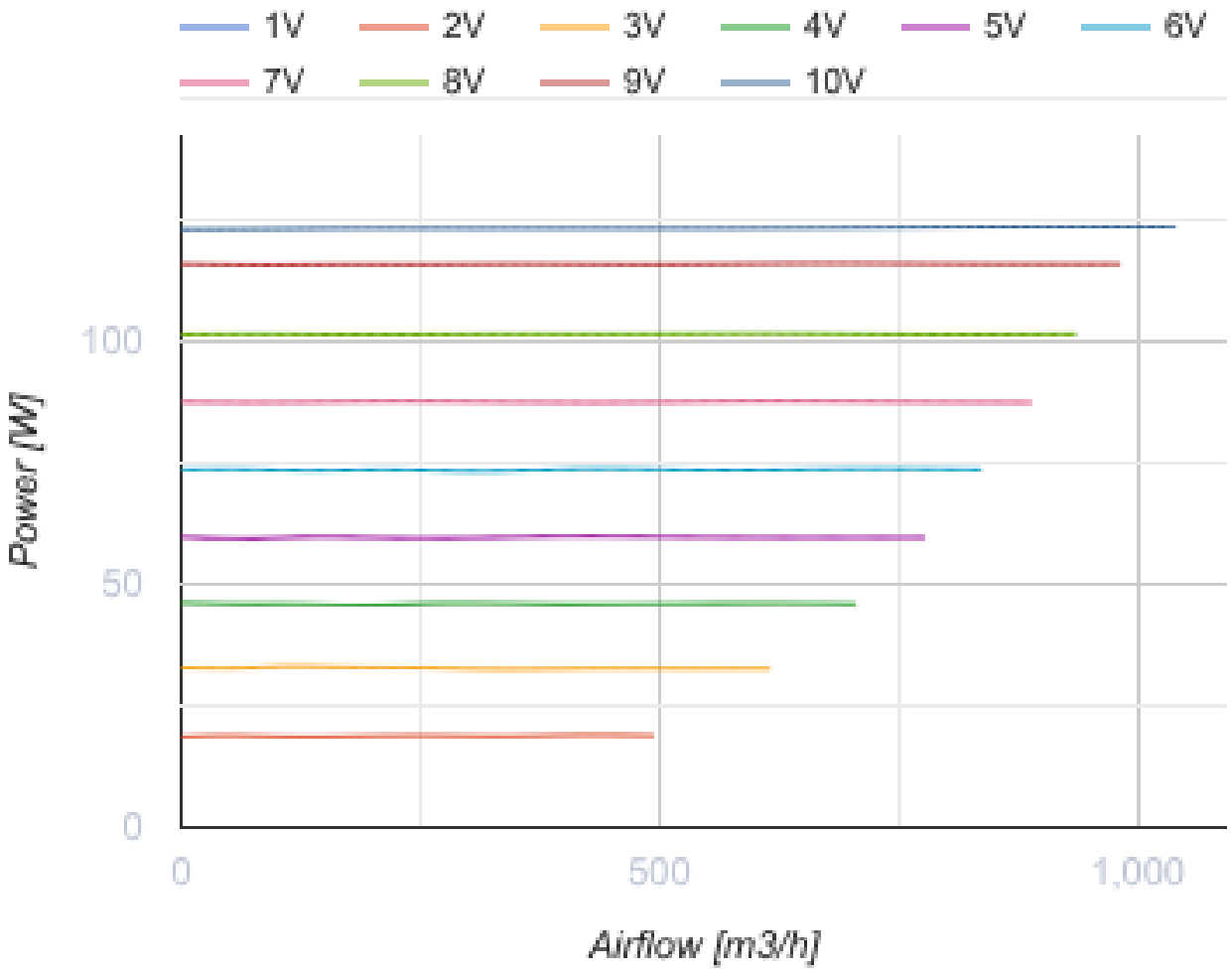

Dimensiones

Ø D	Ø D1	B	H	L
198	209	239	277.5	295.5

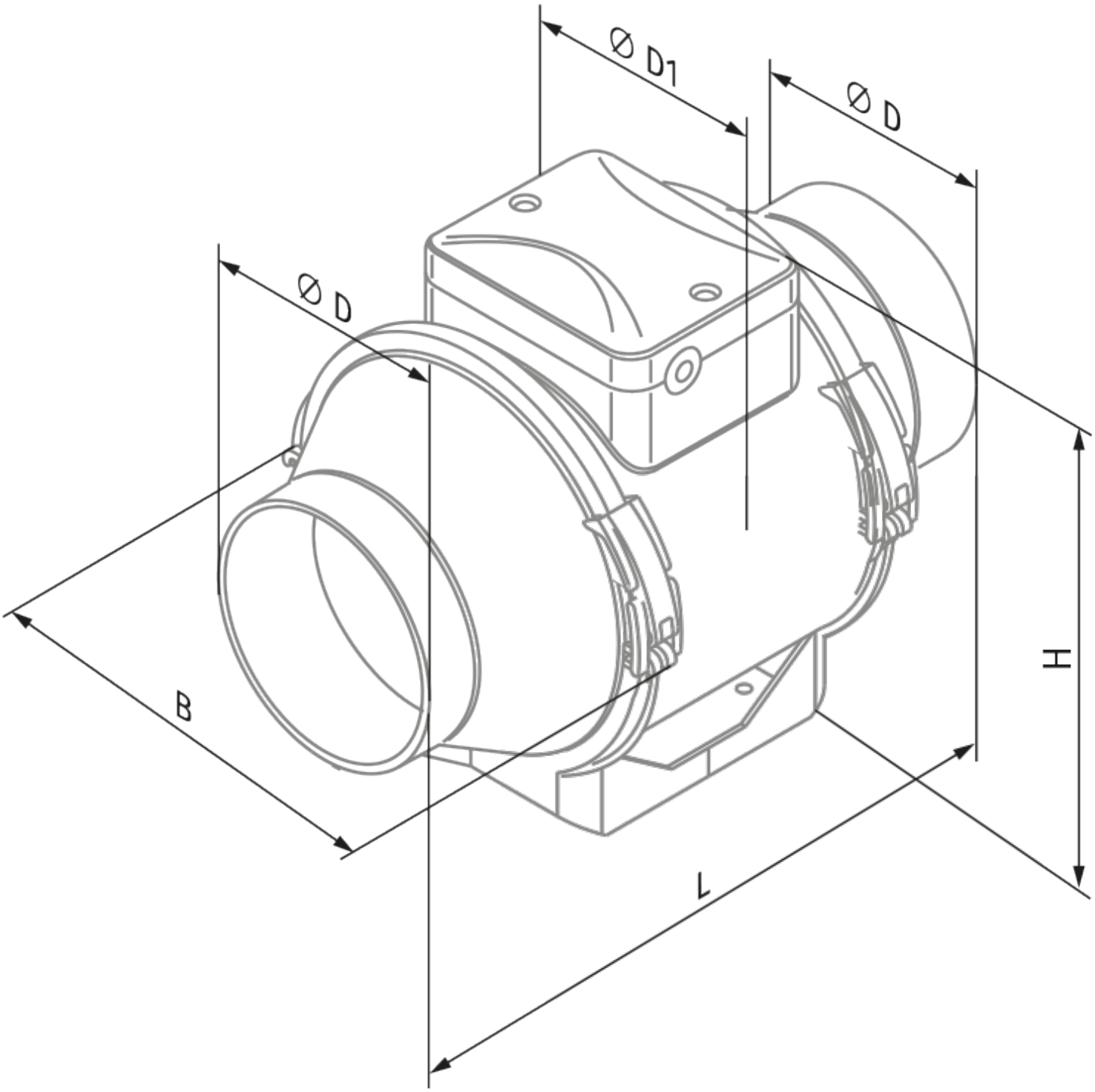
Ø D1
Ø D
Ø D
B
H
L

Ecodesign

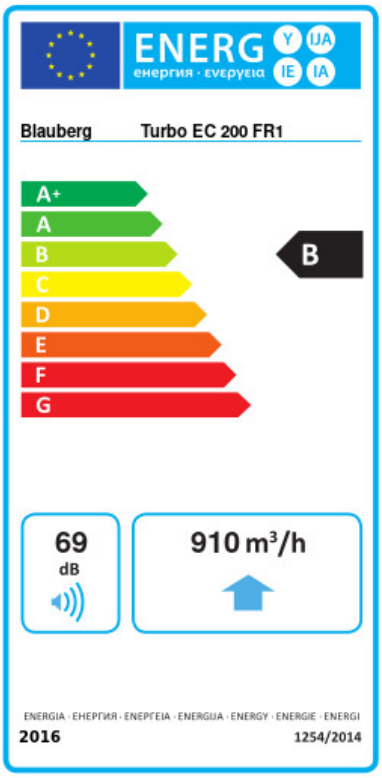

Trademark	Blauberg					
Model	Turbo EC 200 FR1					
Specific energy consumption (SEC) (kWh/(m²/a))	Cold		Average		Warm	
	-54.1	A+	-27.1	B	-11.6	E
Tipo de unidad de ventilación	Unidireccional					
Tipo de accionamiento instalado	De velocidad variable					
Tipo de sistema de recuperación de calor	Ninguno					
Rango de caudal máximo (m³/h)	910					
Potencia eléctrica de entrada (W)	123					
Caudal nominal de referencia (m³/s)	0.177					
Presión estática en el punto de salida (Pa)	50					
Potencia específica absorbida (SPI) en el punto de referencia (W/(m³/h))	0.094					
Tipología de control	Control local					
Rangos máximos de fuga externa (%)	2.7					
Tipología declarada	RVU UVU					
Nivel de potencia acústica (dB(A))	69					
The annual electricity consumption (AEC) (kWh/a)	Cold		Average		Warm	
	50		50		50	
The annual heating saved (AHS) (kWh/a)	Cold		Average		Warm	
	5536		2830		1280	

Accesorios

Para conductos redondos

Nombre	La foto	Descripción
SD 200/600		Silenciadores para conductos redondos
SD 200/900		Silenciadores para conductos redondos

SD 200/1200		Silenciadores para conductos redondos

Para conductos redondos

Nombre	La foto	Descripción
KFBK 200		Cajas filtrantes para conductos redondos
KFBT 200 G4		Cajas filtrantes con filtros de bolsillo para conductos redondos
KFBT 200 F5		Cajas filtrantes con filtros de bolsillo para conductos redondos
KFBT 200 F7		Cajas filtrantes con filtros de bolsillo para conductos redondos

Para conductos redondos

Nombre	La foto	Descripción
VRV 200		Válvulas antirretorno con resorte para conductos redondos
VKA 200		Compuertas para conductos redondos

Calentadores de agua

Nombre	La foto	Descripción
WKH 200-2		Calentadores de agua de conductos para conductos redondos
WKH 200-4		Calentadores de agua de conductos para conductos redondos

Calentadores eléctricos

Nombre	La foto	Descripción
EKH 200-1.2		Calentadores eléctricos de conductos para conductos redondos

EKH 200-1.7		Calentadores eléctricos de conductos para conductos redondos
EKH 200-2.0		Calentadores eléctricos de conductos para conductos redondos
EKH 200-2.4		Calentadores eléctricos de conductos para conductos redondos
EKH 200-3.4		Calentadores eléctricos de conductos para conductos redondos
EKH 200-3.6		Calentadores eléctricos de conductos para conductos redondos
EKH 200-5.1		Calentadores eléctricos de conductos para conductos redondos
EKH 200-6.0		Calentadores eléctricos de conductos para conductos redondos

Reguladores de motores EC

Nombre	La foto	Descripción
CDT E/0-10		Control de velocidad para motores EC

Guarniciones

Nombre	La foto	Descripción
K 200		Abrazadera para conductos flexibles redondos
K 200 Zn		Abrazadera para conductos flexibles redondos