

Turbo EC 100 eco

Inline mixed-flow fans

- Tipo de rodete: Mixto
- Material de la carcasa: Plástico
- Instalación en cualquier posición

	Unidad de medida	Turbo EC 100 eco	
Cantidad de fases	-	1	
Tensión mínima de alimentación	V	230	
Tensión máxima de alimentación	V	230	
Frecuencia de suministro de energía	Hz	50/60	
Caudal máximo de aire	m³/h	170	210
Peso	kg	1.45	
Temperatura máxima del aire transportado	°C	40	
Temperatura mínima del aire transportado	°C	-25	
Grado de protección IP	-	IPX4	
Grado de protección IP del variador	-	IPX4	
Material de rodete	-	Plástico	

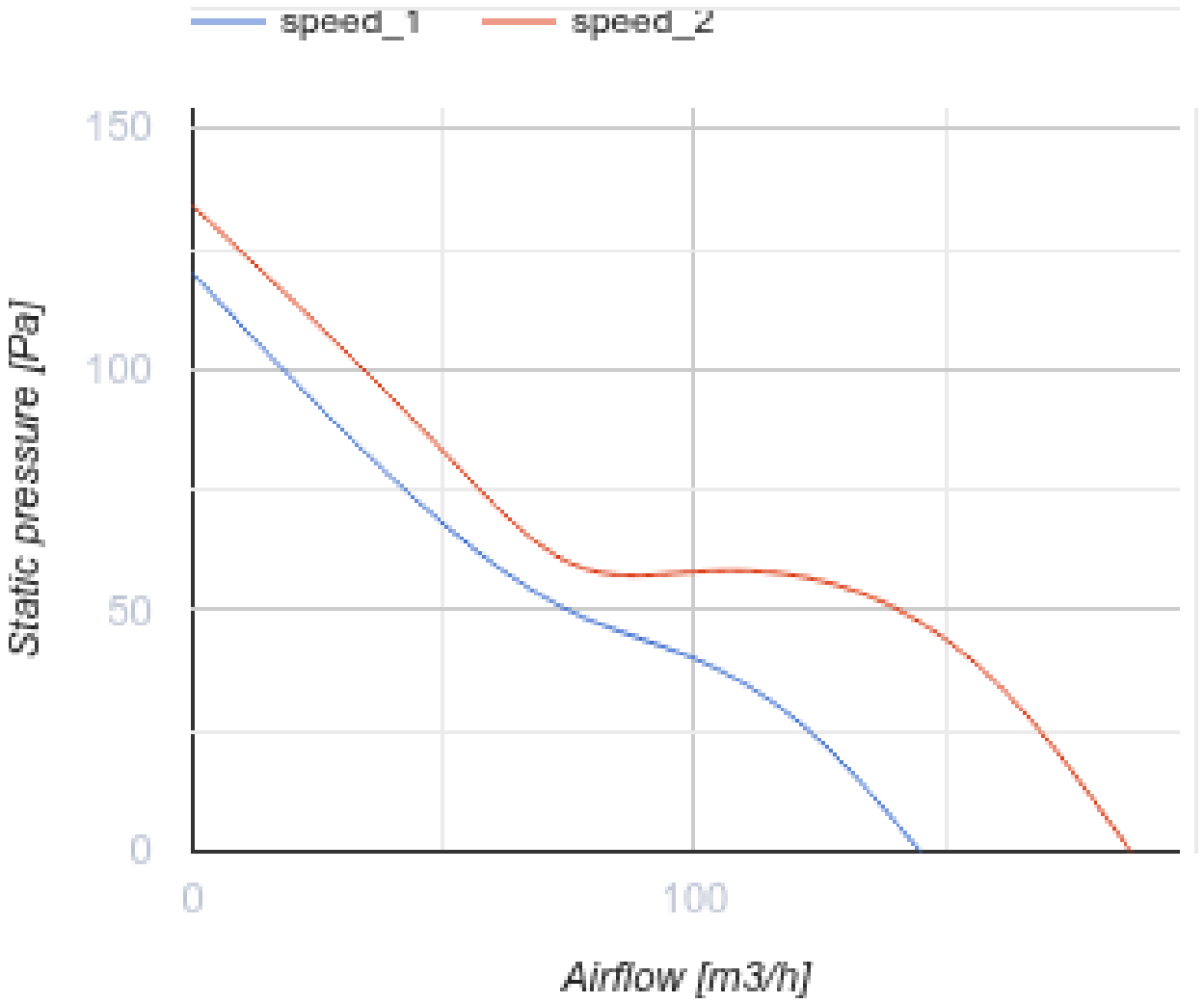
speed_1
speed_2
150
100
50
0
Static pressure [Pa]
0
100
Airflow [m3/h]

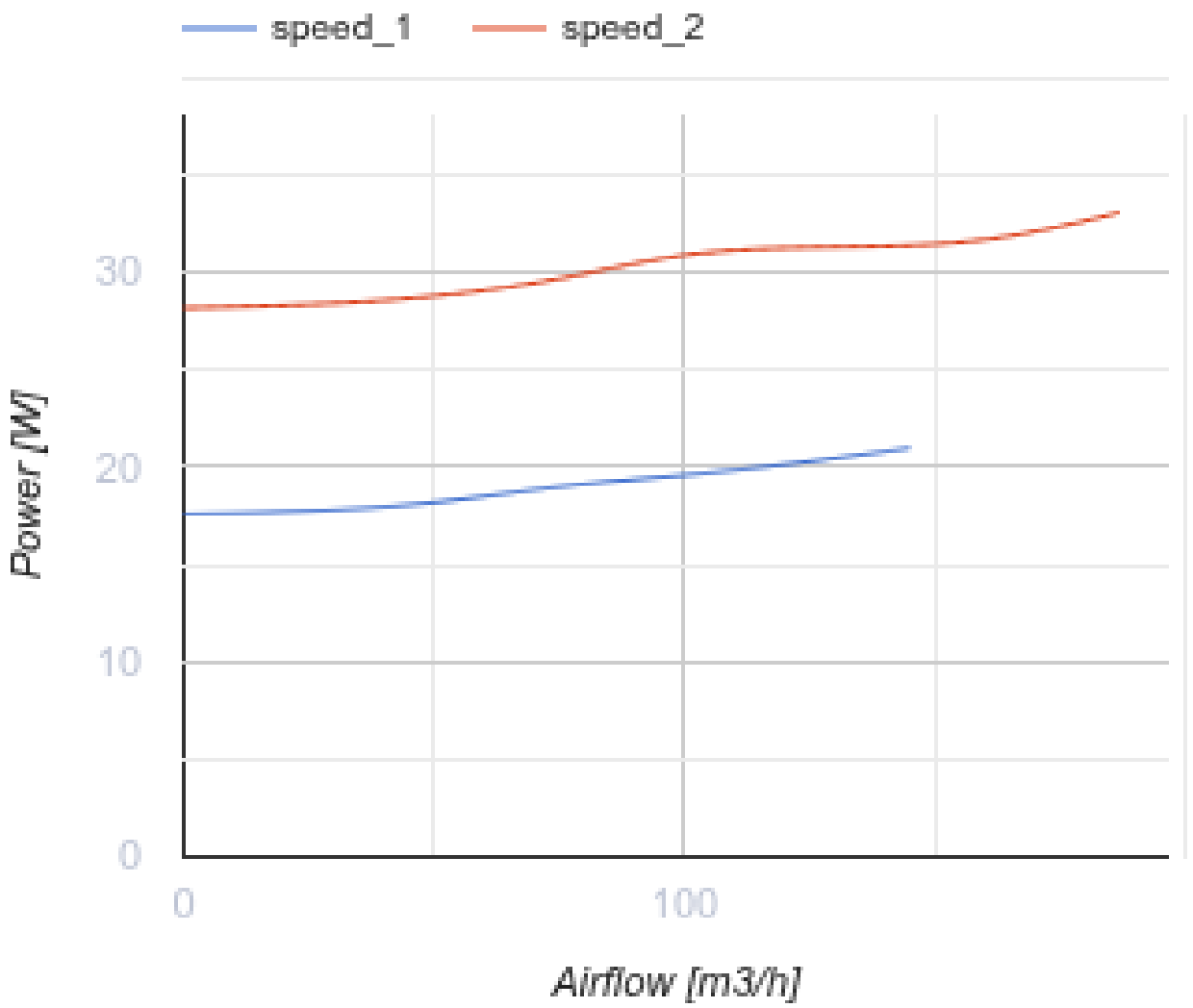

Dimensiones

Ø D	B	H	L
96	167	190	246

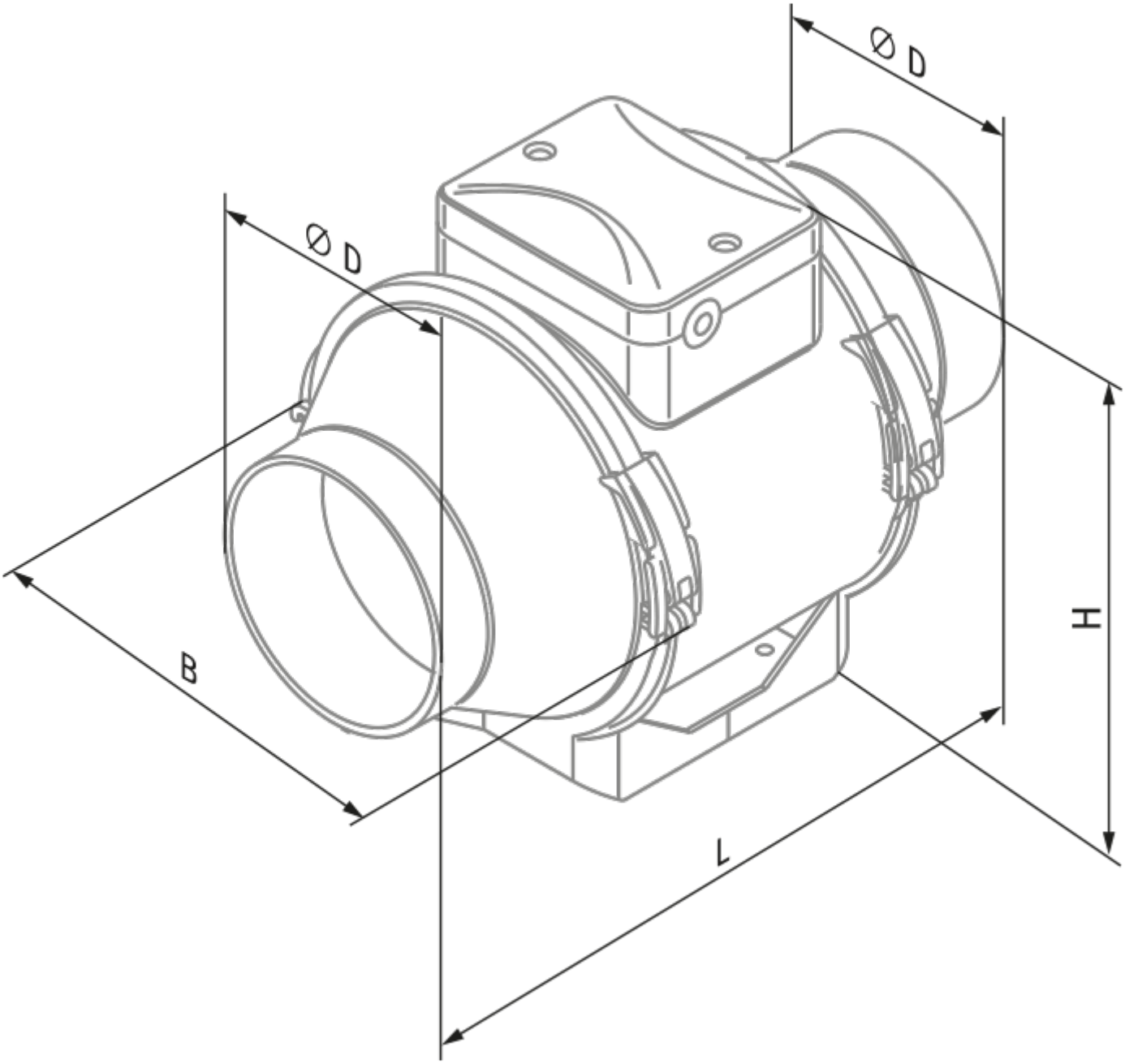
Ø D
Ø D
B
H
L

Ecodesign

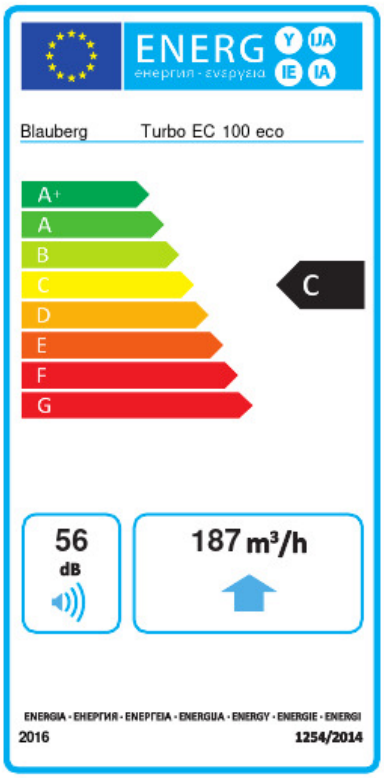

Trademark	Blauberg					
Model	Turbo EC 100 eco					
Specific energy consumption (SEC) (kWh/(m²/a))	Cold		Average		Warm	
	-49.5	A+	-24.4	C	-10.1	E
Tipo de unidad de ventilación	Unidireccional					
Tipo de accionamiento instalado	De velocidad variable					
Tipo de sistema de recuperación de calor	Ninguno					
Rango de caudal máximo (m³/h)	187					
Potencia eléctrica de entrada (W)	33					
Caudal nominal de referencia (m³/s)	0.036					
Potencia específica absorbida (SPI) en el punto de referencia (W/(m³/h))	0.123					
Tipología de control	Control local					
Rangos máximos de fuga externa (%)	2.7					
Tipología declarada	RVU UVU					
Nivel de potencia acústica (dB(A))	56					
The annual electricity consumption (AEC) (kWh/a)	Cold		Average		Warm	
	72		72		72	
The annual heating saved (AHS) (kWh/a)	Cold		Average		Warm	
	5131		2623		1186	

Accesorios

Para conductos redondos

Nombre	La foto	Descripción
SD 100/600		Silenciadores para conductos redondos
SD 100/900		Silenciadores para conductos redondos
SD 100/1200		Silenciadores para conductos redondos

Para conductos redondos

Nombre	La foto	Descripción
KFBK 100		Cajas filtrantes para conductos redondos
KFBT 100 G4	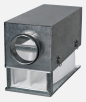	Cajas filtrantes con filtros de bolsillo para conductos redondos
KFBT 100 F5		Cajas filtrantes con filtros de bolsillo para conductos redondos
KFBT 100 F7		Cajas filtrantes con filtros de bolsillo para conductos redondos

Para conductos redondos

Nombre	La foto	Descripción
VRV 100		Válvulas antirretorno con resorte para conductos redondos
VKA 100		Compuertas para conductos redondos

Calentadores de agua

Nombre	La foto	Descripción
WKH 100-2		Calentadores de agua de conductos para conductos redondos
WKH 100-4		Calentadores de agua de conductos para conductos redondos

Calentadores eléctricos

Nombre	La foto	Descripción
EKH 100-0.6		Calentadores eléctricos de conductos para conductos redondos
EKH 100-0.8		Calentadores eléctricos de conductos para conductos redondos
EKH 100-1.2		Calentadores eléctricos de conductos para conductos redondos

EKH 100-1.6		Calentadores eléctricos de conductos para conductos redondos
EKH 100-1.8		Calentadores eléctricos de conductos para conductos redondos

Interruptores de velocidad

Nombre	La foto	Descripción
CDP-2/5		Interruptor multivelocidad
CDP-2/10		Interruptor multivelocidad