

Turbo-E 150 US

Mixed-flow inline fans

- Control: Controlador de velocidad integrado
- Tipo de rodete: Mixto
- Material de la carcasa: Plástico
- Instalación en cualquier posición

	Unidad de medida	Turbo-E 150 US	
Velocidad	-	1	2
Cantidad de fases	-	1	
Tensión mínima de alimentación	V	230	
Tensión máxima de alimentación	V	230	
Frecuencia de suministro de energía	Hz	50/60	
Caudal máximo de aire	m³/h	405	520
Peso	kg	3.19	
Temperatura máxima del aire transportado	°C	60	
Temperatura mínima del aire transportado	°C	-25	
Grado de protección IP	-	IPX4	
Grado de protección IP del variador	-	IPX4	
Material de rodete	-	Plástico	

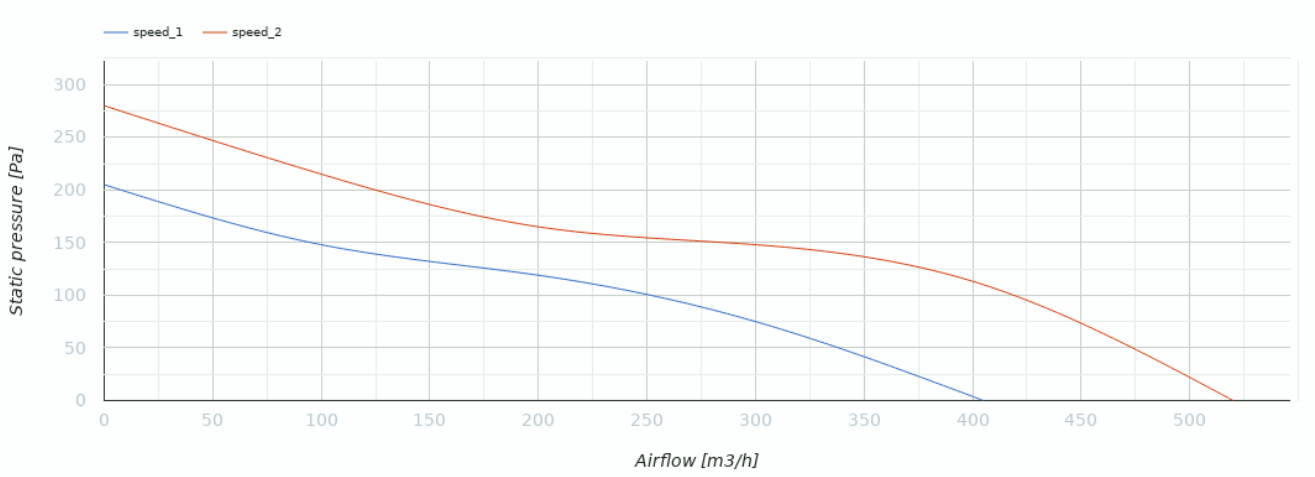

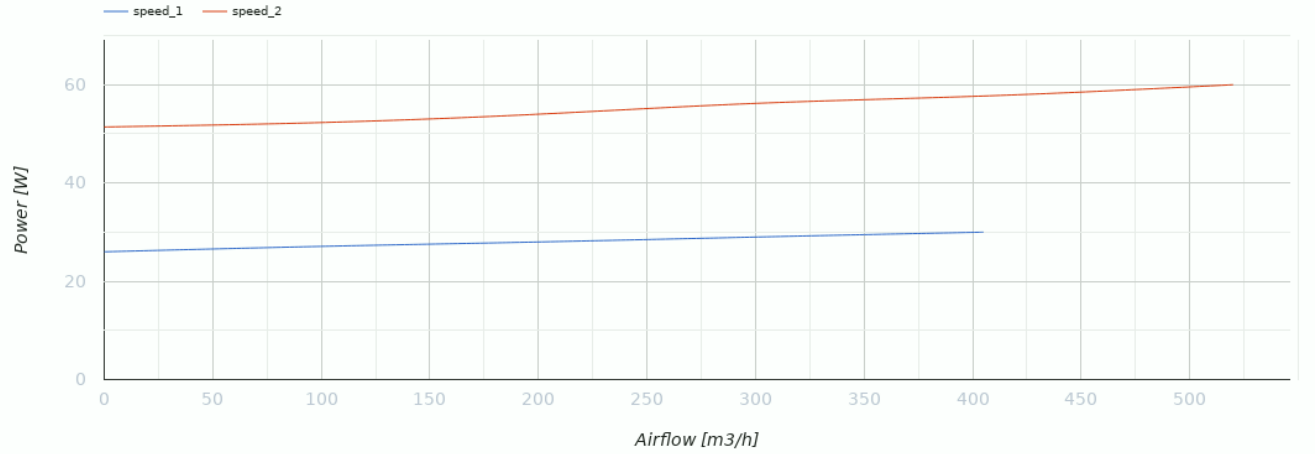

Dimensiones

Ø D	B	H	L
146	223	265	295

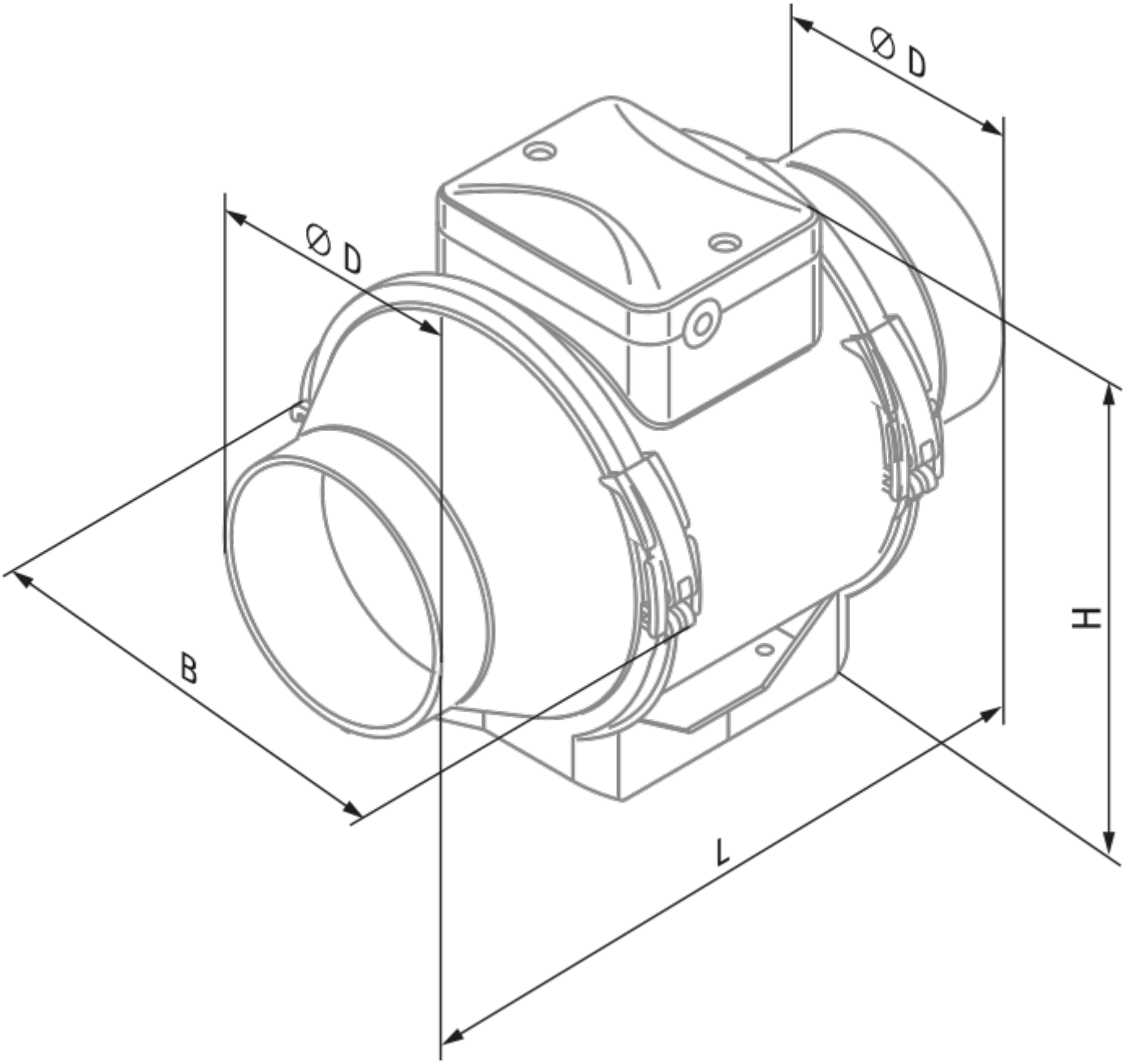
Ø D
Ø D
B
H
L

Ecodesign

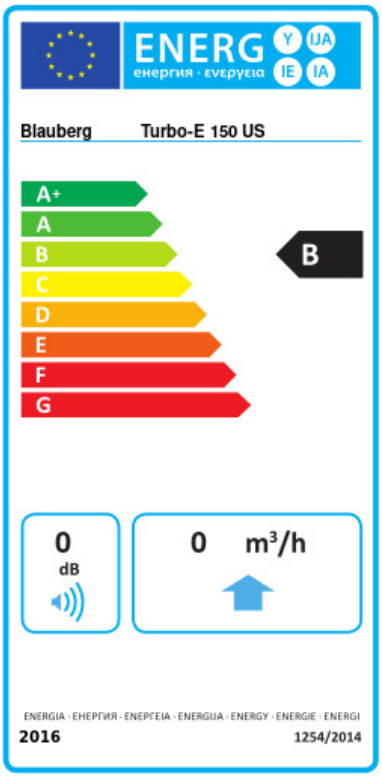

Trademark	Blauberg					
Model	Turbo-E 150 US					
Specific energy consumption (SEC) (kWh/(m²/a))	Cold		Average		Warm	
	-53.9	A+	-26.8	B	-11.3	E
Tipo de unidad de ventilación	Unidireccional					
Tipo de accionamiento instalado	De velocidad variable					
Tipo de sistema de recuperación de calor	Ninguno					
Rango de caudal máximo (m³/h)	400					
Potencia eléctrica de entrada (W)	60					
Caudal nominal de referencia (m³/s)	0.086					
Presión estática en el punto de salida (Pa)	50					
Potencia específica absorbida (SPI) en el punto de referencia (W/(m³/h))	0.113					
Tipología de control	Control local					
Rangos máximos de fuga externa (%)	2.7					
Tipología declarada	RVU UVU					
Nivel de potencia acústica (dB(A))	64					
The annual electricity consumption (AEC) (kWh/a)	Cold		Average		Warm	
	60		60		60	
The annual heating saved (AHS) (kWh/a)	Cold		Average		Warm	
	5536		2830		1280	