

Turbo 315 USW1

Ventiladores de conducto de flujo mixto

- Control: Controlador de velocidad integrado
- Tipo de rodete: Mixto
- Material de la carcasa: Polipropileno
- Instalación en cualquier posición
- Cable de alimentación con enchufe

	Unidad de medida	Turbo 315 USW1	
Velocidad	-	1	2
Cantidad de fases	-	1	
Tensión máxima de alimentación	V	230	
Tensión mínima de alimentación	V	230	
Frecuencia de suministro de energía	Hz	50/60	
Caudal máximo de aire	m³/h	1570	2050
Peso	kg	11.95	
Temperatura máxima del aire transportado	°C	60	
Grado de protección IP	-	IPX4	
Grado de protección IP del variador	-	IPX4	
Material de rodete	-	Plástico	

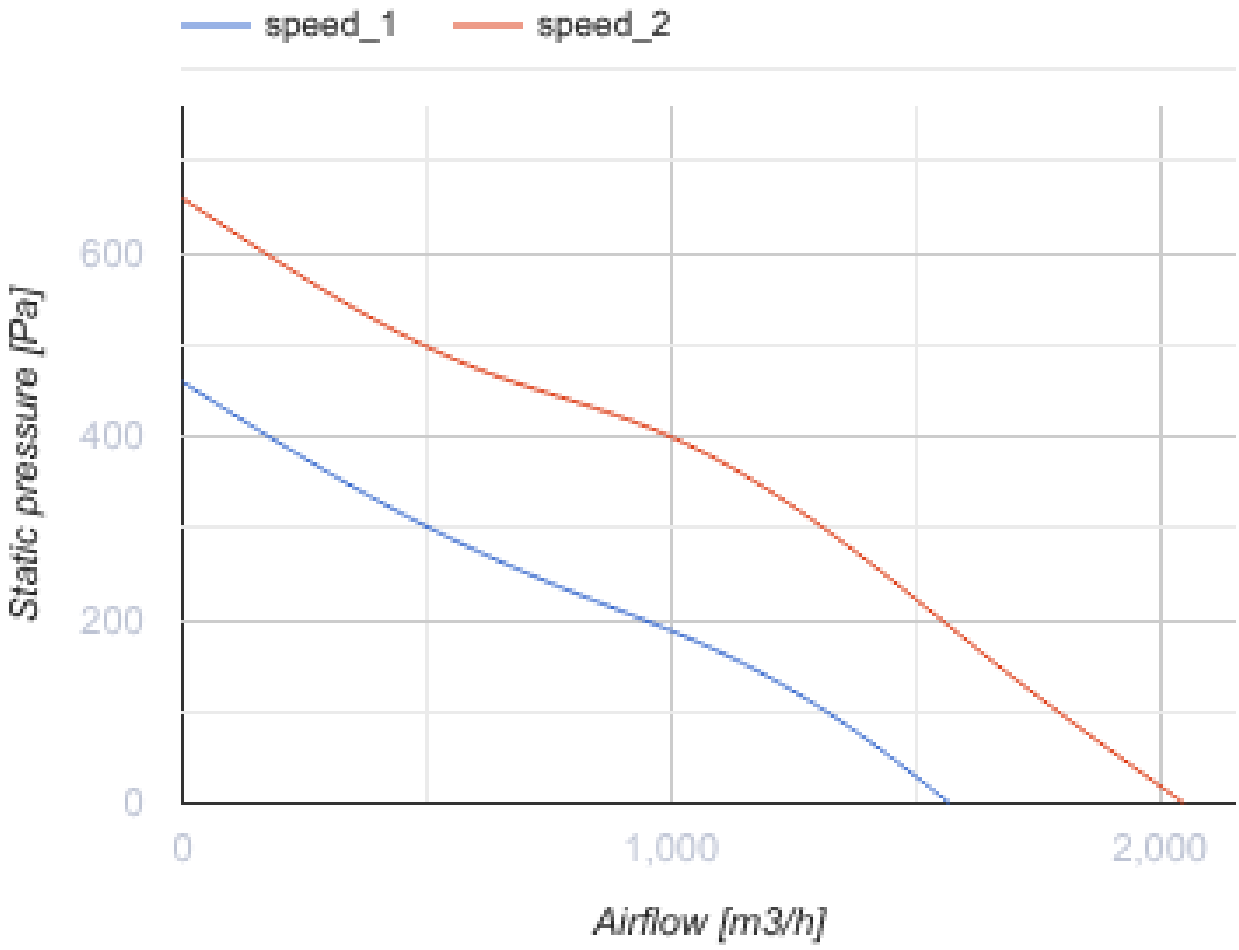
speed_1
speed_2
600
400
200
0
Static pressure [Pa]
0
1,000
2,000
Airflow [m3/h]

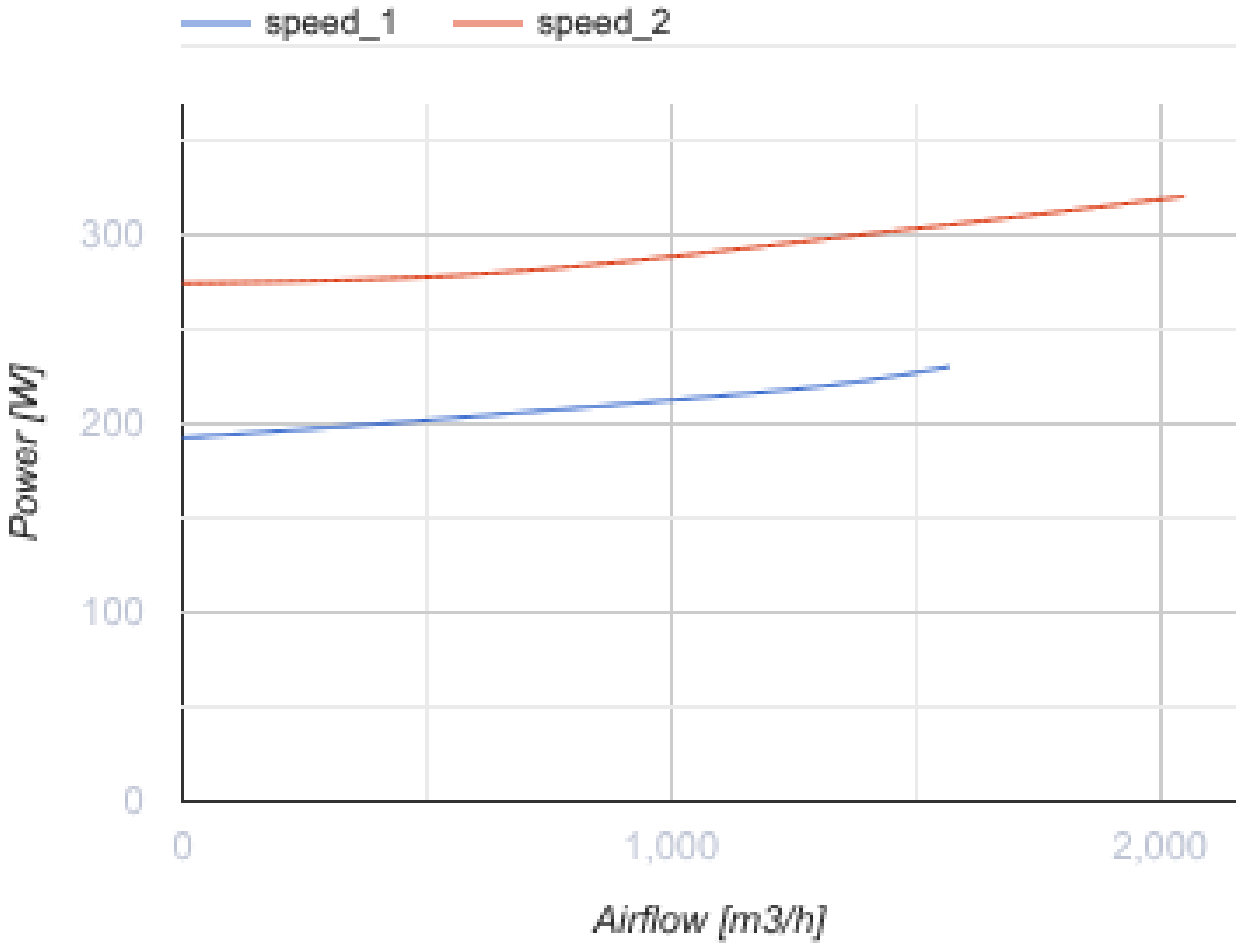

Dimensiones

ØD	ØD1	B	H	L
310	323	362	408	445

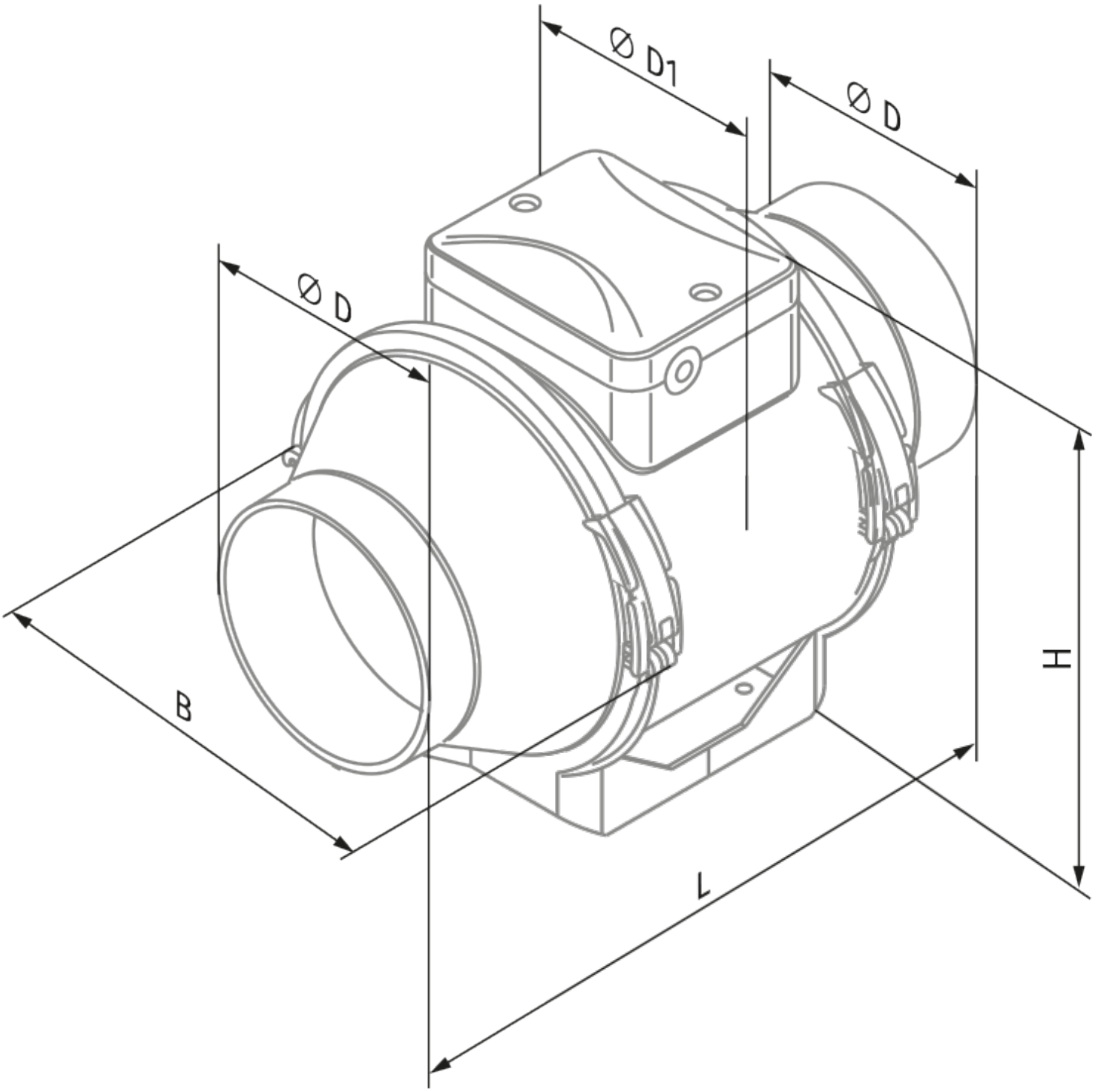
Ø D1
Ø D
Ø D
B
H
L

Ecodesign

Trademark	Blauberg
Model	Turbo 315 USW1
Tipo de unidad de ventilación	Unidireccional
Tipo de accionamiento instalado	MSD o VSD exterior
Tipo de sistema de recuperación de calor	Ninguno
Presión estática externa para el caudal de aire nominal (Pa)	392
Rangos máximos de fuga externa (%)	2.7
Eficiencia estática (%)	33.3
Nivel de potencia acústica (dB(A))	74
Potencia eléctrica efectiva de entrada (kW)	0.332
Tipología declarada	NRVU UVU

Accesorios

Para conductos redondos

Nombre	La foto	Descripción
SD 315/600		Silenciadores para conductos redondos
SD 315/900		Silenciadores para conductos redondos
SD 315/1200		Silenciadores para conductos redondos

Para conductos redondos

Nombre	La foto	Descripción
KFBK 315		Cajas filtrantes para conductos redondos
KFBT 315 G4		Cajas filtrantes con filtros de bolsillo para conductos redondos

KFBT 315 F5		Cajas filtrantes con filtros de bolsillo para conductos redondos
KFBT 315 F7		Cajas filtrantes con filtros de bolsillo para conductos redondos

Para conductos redondos

Nombre	La foto	Descripción
VRV 315		Válvulas antirretorno con resorte para conductos redondos
VKA 315		Compuertas para conductos redondos

Calentadores de agua

Nombre	La foto	Descripción
WKH 315-2		Calentadores de agua de conductos para conductos redondos
WKH 315-4		Calentadores de agua de conductos para conductos redondos

Calentadores eléctricos

Nombre	La foto	Descripción
EKH 315-1.2		Calentadores eléctricos de conductos para conductos redondos
EKH 315-2.0		Calentadores eléctricos de conductos para conductos redondos
EKH 315-2.4		Calentadores eléctricos de conductos para conductos redondos

Reguladores de velocidad

Nombre	La foto	Descripción
CDT E1.8		Controlador de velocidad con tiristores

CDT1 E1.5		Interruptores multivelocidad

Interruptores de velocidad

Nombre	La foto	Descripción
CDP-2/5		Interruptor multivelocidad
CDP-2/10		Interruptor multivelocidad

Sensores de humedad

Nombre	La foto	Descripción
HSE / HSI 1.5		Sensores
TE / TI 1.5		Temporizadores
LSE / LSI 1.5		Sensores
IRSE / IRSI 1.5		Sensores