

# Turbo 160 T

Ventiladores de conducto de flujo mixto

- Tipo de rodete: Mixto
- Material de la carcasa: Polipropileno
- Instalación en cualquier posición
- Temporizador: Temporizador de apagado

| | Unidad de medida | Turbo 160 T | |
|---|---|---|---|
| Velocidad | - | 1 | 2 |
| Cantidad de fases | - | 1 | |
| Tensión mínima de alimentación | V | 230 | |
| Tensión máxima de alimentación | V | 230 | |
| Frecuencia de suministro de energía | Hz | 50/60 | |
| Caudal máximo de aire | m³/h | 415 | 565 |
| Peso | kg | 3.25 | |
| Temperatura máxima del aire transportado | °C | 60 | |
| Grado de protección IP | - | IPX4 | |
| Grado de protección IP del variador | - | IPX4 | |
| Material de rodete | - | Plástico | |

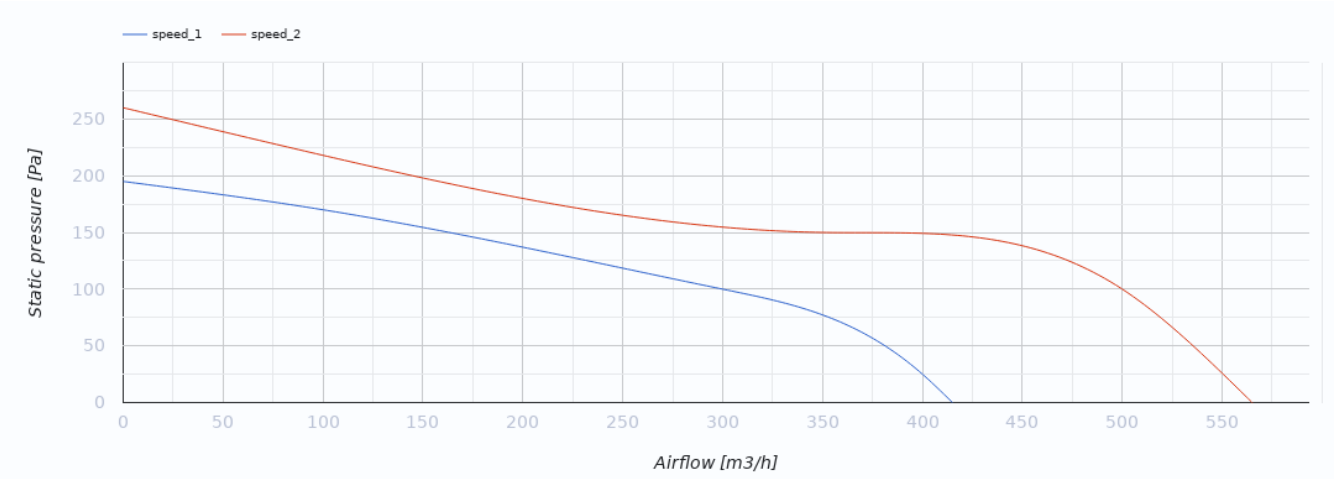


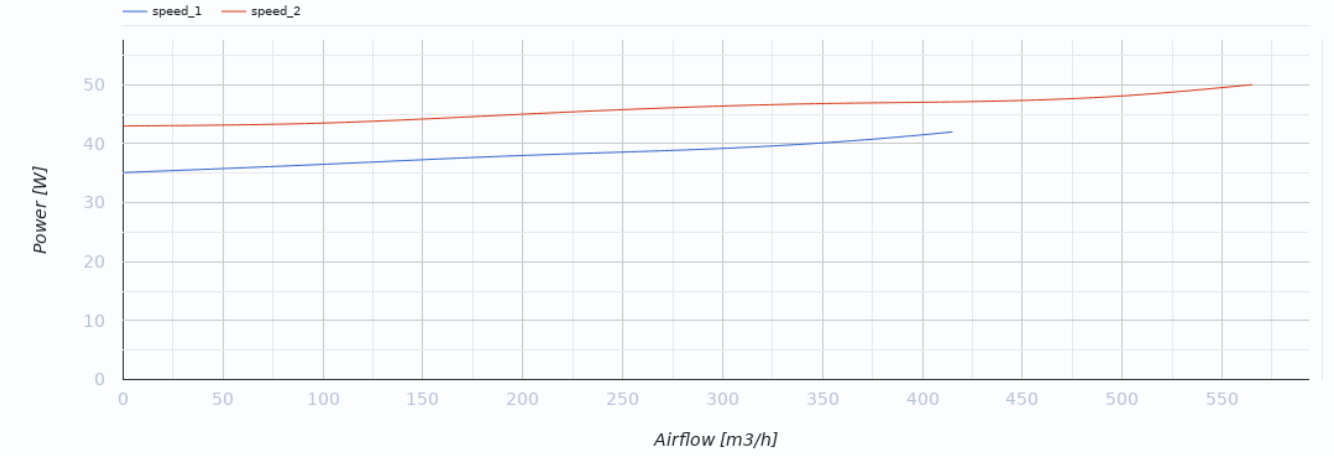


## Dimensiones

| ØD | ØD1 | B | H | L |
|---|---|---|---|---|
| 158 | 187 | 220 | 251 | 289 |

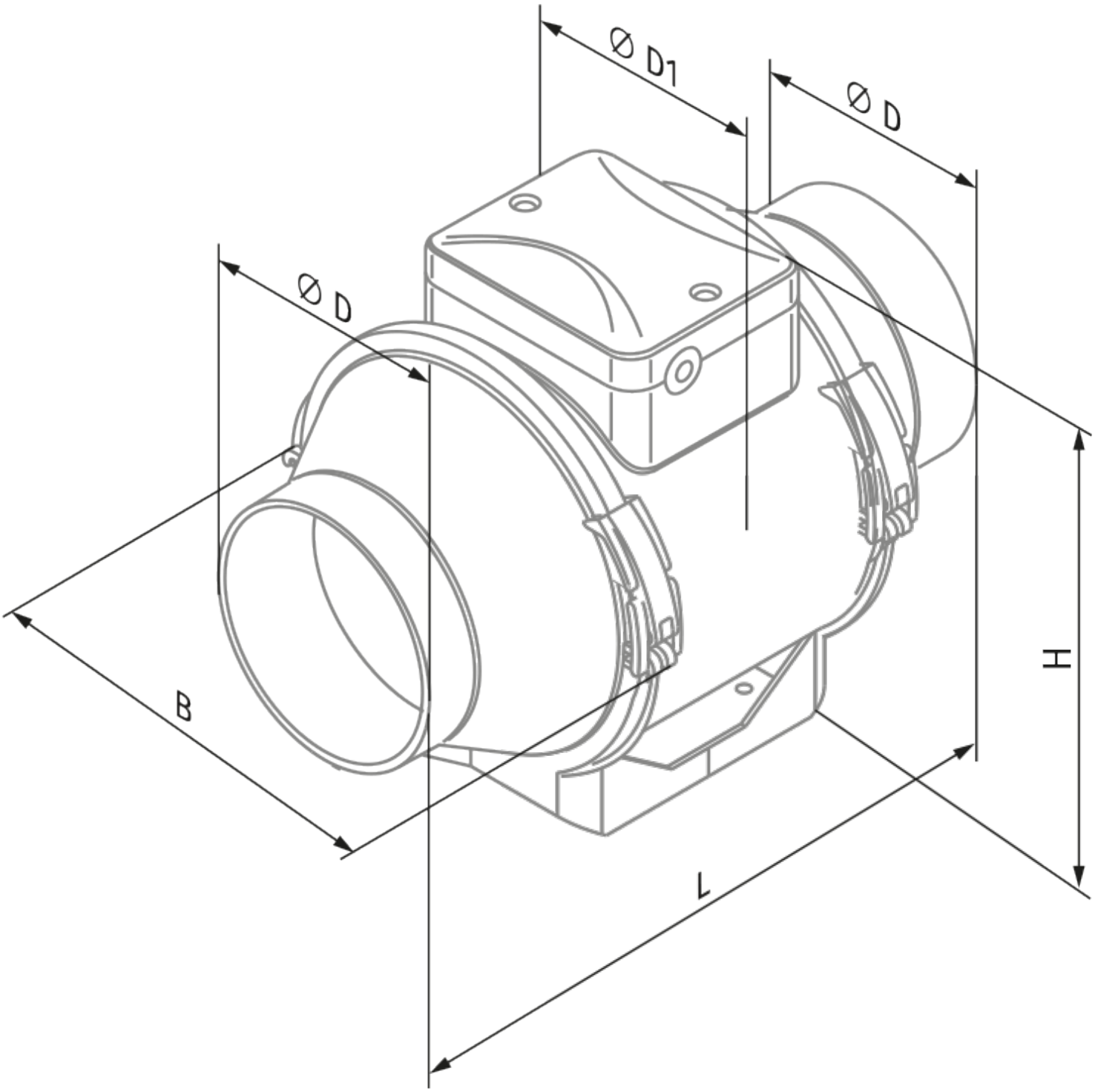
Ø D1
Ø D
Ø D
B
H
L

## Ecodesign

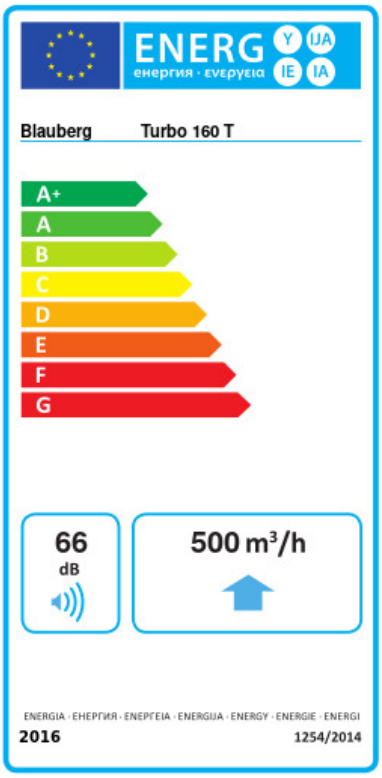


| | | | | | | |
|---|---|---|---|---|---|---|
| Trademark | Blauberg | | | | | |
| Model | Turbo 160 T | | | | | |
| Specific energy consumption (SEC) (kWh/(m²/a)) | Cold | | Average | | Warm | |
| | -53.8 | A+ | -26.7 | B | -11.2 | E |
| Tipo de unidad de ventilación | Unidireccional | | | | | |
| Tipo de accionamiento instalado | De velocidad variable | | | | | |
| Tipo de sistema de recuperación de calor | Ninguno | | | | | |
| Rango de caudal máximo (m³/h) | 500 | | | | | |
| Potencia eléctrica de entrada (W) | 50 | | | | | |
| Caudal nominal de referencia (m³/s) | 0.097 | | | | | |
| Presión estática en el punto de salida (Pa) | 50 | | | | | |
| Potencia específica absorbida (SPI) en el punto de referencia (W/(m³/h)) | 0.12 | | | | | |
| Tipología de control | Control local | | | | | |
| Rangos máximos de fuga externa (%) | 2.7 | | | | | |
| Tipología declarada | RVU UVU | | | | | |
| Nivel de potencia acústica (dB(A)) | 66 | | | | | |
| The annual electricity consumption (AEC) (kWh/a) | Cold | | Average | | Warm | |
| | 64 | | 64 | | 64 | |
| The annual heating saved (AHS) (kWh/a) | Cold | | Average | | Warm | |
| | 5536 | | 2830 | | 1280 | |

## Accesorios

### Para conductos redondos

| Nombre | La foto | Descripción |
|---|---|---|
| SD 160/600 |  | Silenciadores para conductos redondos |
| SD 160/900 |  | Silenciadores para conductos redondos |

| | | |
|---|---|---|
| SD 160/1200 |  | Silenciadores para conductos redondos |

### Para conductos redondos

| Nombre | La foto | Descripción |
|---|---|---|
| KFBK 160 |  | Cajas filtrantes para conductos redondos |
| KFBT 160 G4 |  | Cajas filtrantes con filtros de bolsillo para conductos redondos |
| KFBT 160 F5 |  | Cajas filtrantes con filtros de bolsillo para conductos redondos |
| KFBT 160 F7 |  | Cajas filtrantes con filtros de bolsillo para conductos redondos |

### Para conductos redondos

| Nombre | La foto | Descripción |
|---|---|---|
| VRV 160 |  | Válvulas antirretorno con resorte para conductos redondos |
| VKA 160 |  | Compuertas para conductos redondos |

### Calentadores de agua

| Nombre | La foto | Descripción |
|---|---|---|
| WKH 160-2 |  | Calentadores de agua de conductos para conductos redondos |
| WKH 160-4 |  | Calentadores de agua de conductos para conductos redondos |

### Calentadores eléctricos

| Nombre | La foto | Descripción |
|---|---|---|
| EKH 160-1.2 |  | Calentadores eléctricos de conductos para conductos redondos |

| | | |
|---|---|---|
| EKH 160-1.7 |  | Calentadores eléctricos de conductos para conductos redondos |
| EKH 160-2.0 |  | Calentadores eléctricos de conductos para conductos redondos |
| EKH 160-2.4 |  | Calentadores eléctricos de conductos para conductos redondos |
| EKH 160-3.4 |  | Calentadores eléctricos de conductos para conductos redondos |

### Reguladores de velocidad

| Nombre | La foto | Descripción |
|---|---|---|
| CDT E1.8 |  | Controlador de velocidad con tiristores |
| CDT1 E0.5 |  | Interruptores multivelocidad |

### Interruptores de velocidad

| Nombre | La foto | Descripción |
|---|---|---|
| CDP-2/5 |  | Interruptor multivelocidad |
| CDP-2/10 |  | Interruptor multivelocidad |

### Sensores de humedad

| Nombre | La foto | Descripción |
|---|---|---|
| HSE / HSI 1.5 |  | Sensores |
| TE / TI 1.5 |  | Temporizadores |
| LSE / LSI 1.5 |  | Sensores |

| | | |
|---|---|---|
| IRSE / IRSI 1.5 |  | Sensores |

## Guarniciones

| Nombre | La foto | Descripción |
|---|---|---|
| K 160 |  | Abrazadera para conductos flexibles redondos |
| K 160 Zn |  | Abrazadera para conductos flexibles redondos |