

Turbo 100 GT1

Ventiladores de conducto de flujo mixto

- Control: Controlador de velocidad integrado
- Tipo de rodete: Mixto
- Material de la carcasa: Polipropileno
- Instalación en cualquier posición
- Cable de alimentación con enchufe
- Sensor de temperatura: Integrado
- Temporizador: Temporizador de apagado

	Unidad de medida	Turbo 100 GT1	
Velocidad	-	1	2
Cantidad de fases	-	1	
Tensión mínima de alimentación	V	230	
Tensión máxima de alimentación	V	230	
Frecuencia de suministro de energía	Hz	50/60	
Caudal máximo de aire	m³/h	180	245
Peso	kg	1.75	
Temperatura máxima del aire transportado	°C	60	
Grado de protección IP	-	IPX4	
Grado de protección IP del variador	-	IPX4	
Material de rodete	-	Plástico	

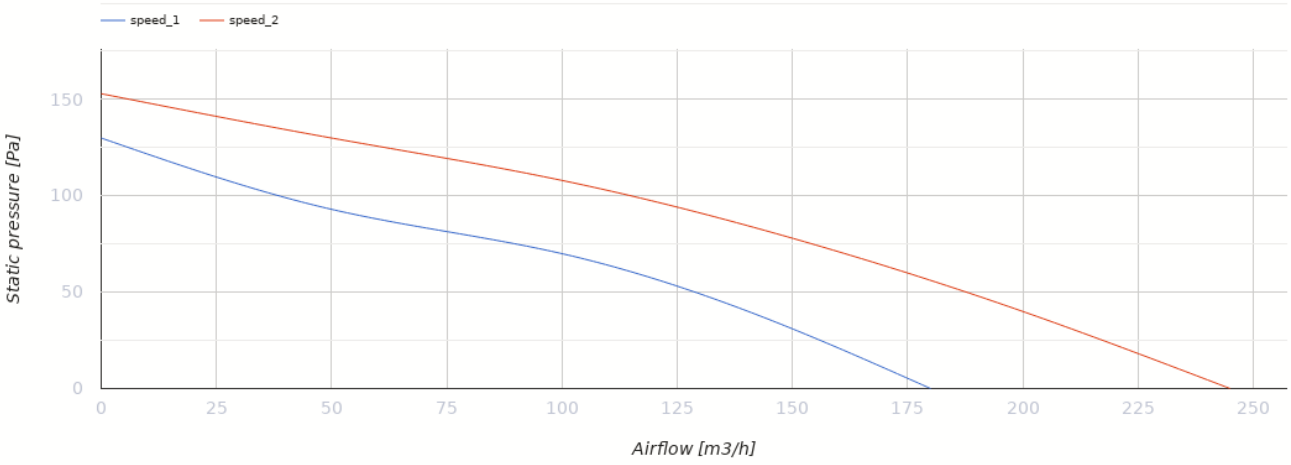

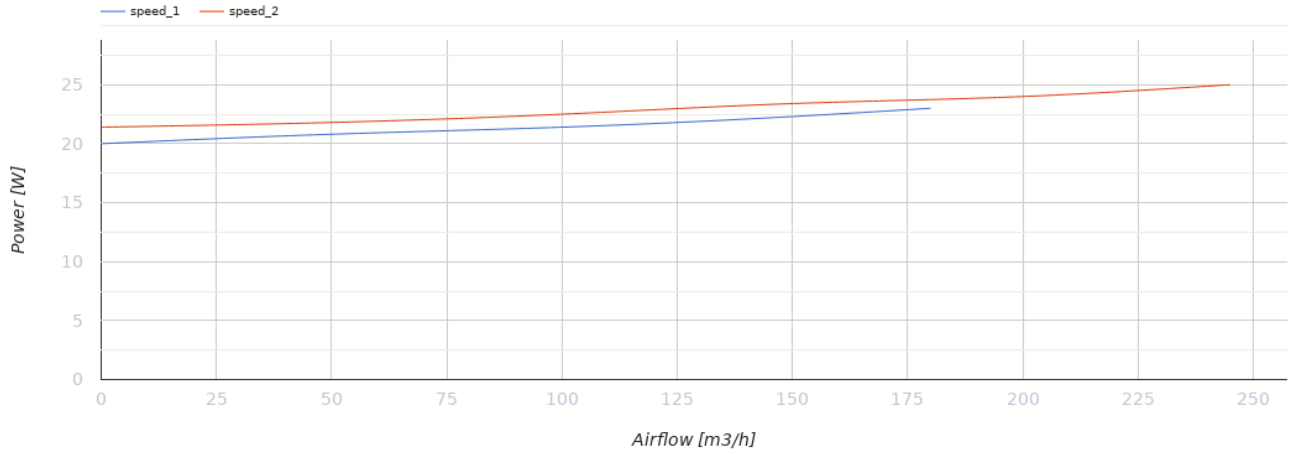

Dimensiones

ØD	ØD1	B	H	L
97	164	196	241	303

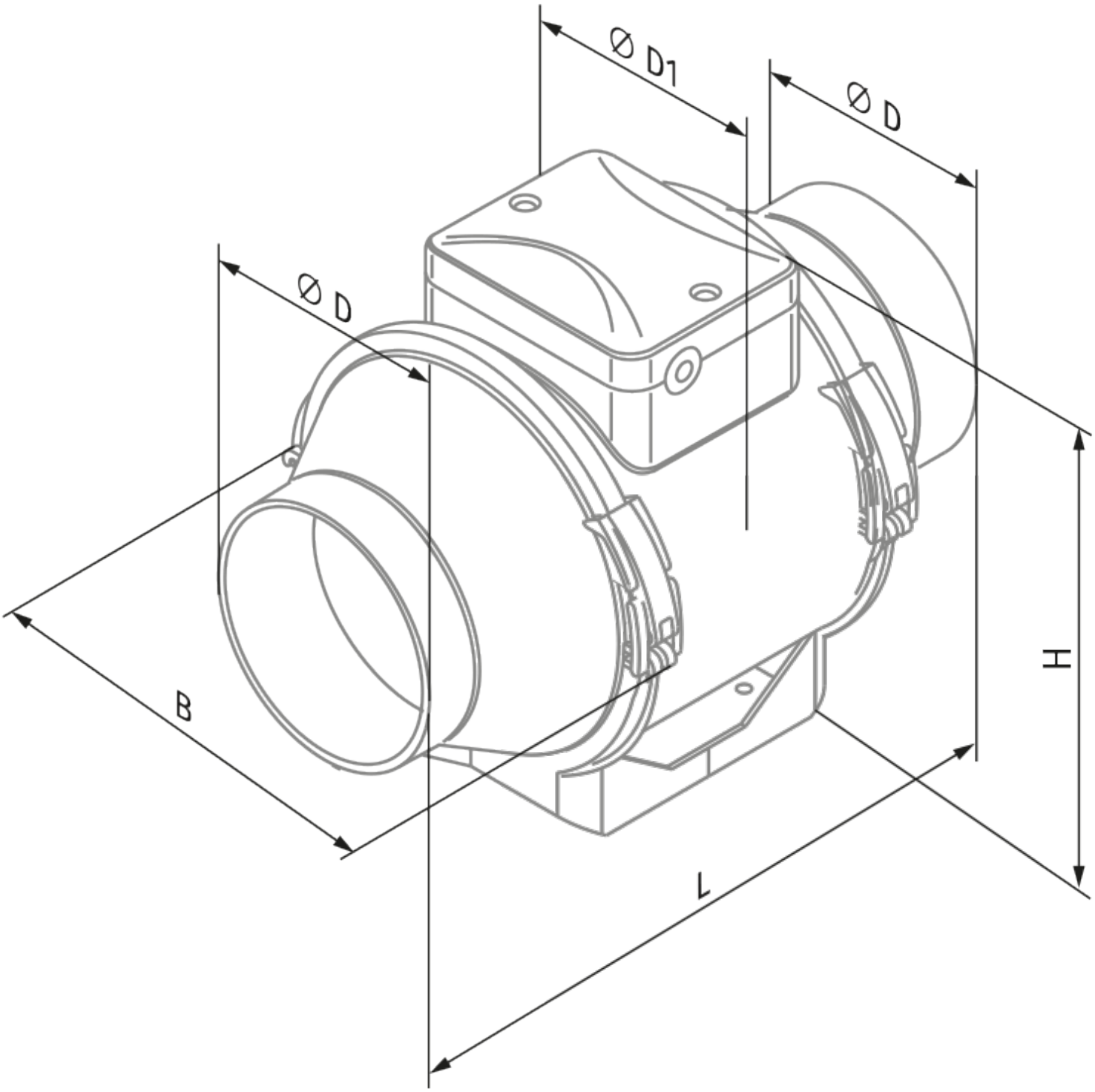
Ø D1
Ø D
Ø D
B
H
L

Ecodesign

Trademark	Blauberg					
Model	Turbo 100 GT1					
Specific energy consumption (SEC) (kWh/(m²/a))	Cold		Average		Warm	
	-52.9	A+	-25.9	C	-10.4	E
Tipo de unidad de ventilación	Unidireccional					
Tipo de accionamiento instalado	De velocidad variable					
Tipo de sistema de recuperación de calor	Ninguno					
Rango de caudal máximo (m³/h)	180					
Potencia eléctrica de entrada (W)	25					
Caudal nominal de referencia (m³/s)	0.035					
Presión estática en el punto de salida (Pa)	50					
Potencia específica absorbida (SPI) en el punto de referencia (W/(m³/h))	0.183					
Tipología de control	Control local					
Rangos máximos de fuga externa (%)	2.7					
Tipología declarada	RVU UVU					
Nivel de potencia acústica (dB(A))	52					
The annual electricity consumption (AEC) (kWh/a)	Cold		Average		Warm	
	97		97		97	
The annual heating saved (AHS) (kWh/a)	Cold		Average		Warm	
	5536		2830		1280	

Accesorios

Para conductos redondos

Nombre	La foto	Descripción
SD 100/600		Silenciadores para conductos redondos
SD 100/900		Silenciadores para conductos redondos
SD 100/1200		Silenciadores para conductos redondos

Para conductos redondos

Nombre	La foto	Descripción
KFBK 100		Cajas filtrantes para conductos redondos
KFBT 100 G4	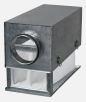	Cajas filtrantes con filtros de bolsillo para conductos redondos
KFBT 100 F5		Cajas filtrantes con filtros de bolsillo para conductos redondos
KFBT 100 F7		Cajas filtrantes con filtros de bolsillo para conductos redondos

Para conductos redondos

Nombre	La foto	Descripción
VRV 100		Válvulas antirretorno con resorte para conductos redondos
VKA 100		Compuertas para conductos redondos

Calentadores de agua

Nombre	La foto	Descripción
WKH 100-2		Calentadores de agua de conductos para conductos redondos
WKH 100-4		Calentadores de agua de conductos para conductos redondos

Calentadores eléctricos

Nombre	La foto	Descripción
EKH 100-0.6		Calentadores eléctricos de conductos para conductos redondos
EKH 100-0.8		Calentadores eléctricos de conductos para conductos redondos

EKH 100-1.2		Calentadores eléctricos de conductos para conductos redondos
EKH 100-1.6		Calentadores eléctricos de conductos para conductos redondos
EKH 100-1.8		Calentadores eléctricos de conductos para conductos redondos

Reguladores de velocidad

Nombre	La foto	Descripción
CDT E1.8		Controlador de velocidad con tiristores
CDT1 E0.5		Interruptores multivelocidad

Interruptores de velocidad

Nombre	La foto	Descripción
CDP-2/5		Interruptor multivelocidad
CDP-2/10		Interruptor multivelocidad

Sensores de humedad

Nombre	La foto	Descripción
HSE / HSI 1.5		Sensores
TE / TI 1.5		Temporizadores
LSE / LSI 1.5		Sensores
IRSE / IRSI 1.5		Sensores

Guarniciones

Nombre	La foto	Descripción
K 100		Abrazadera para conductos flexibles redondos
K 100 Zn		Abrazadera para conductos flexibles redondos