

Tubo-U 150

Ventilador axial de conducto para ventilación de inyección y extracción

• Material de la carcasa: Plástico

	Unidad de medida	Tubo-U 150
Cantidad de fases	-	1
Tensión mínima de alimentación	V	220
Tensión máxima de alimentación	V	240
Frecuencia de suministro de energía	Hz	50
Caudal máximo de aire	m³/h	295
Peso	kg	0.8
Temperatura mínima del aire ambiente	°C	1
Temperatura máxima del aire ambiente	°C	40
Grado de protección IP	-	IPX4
Material de rodete	-	Plástico

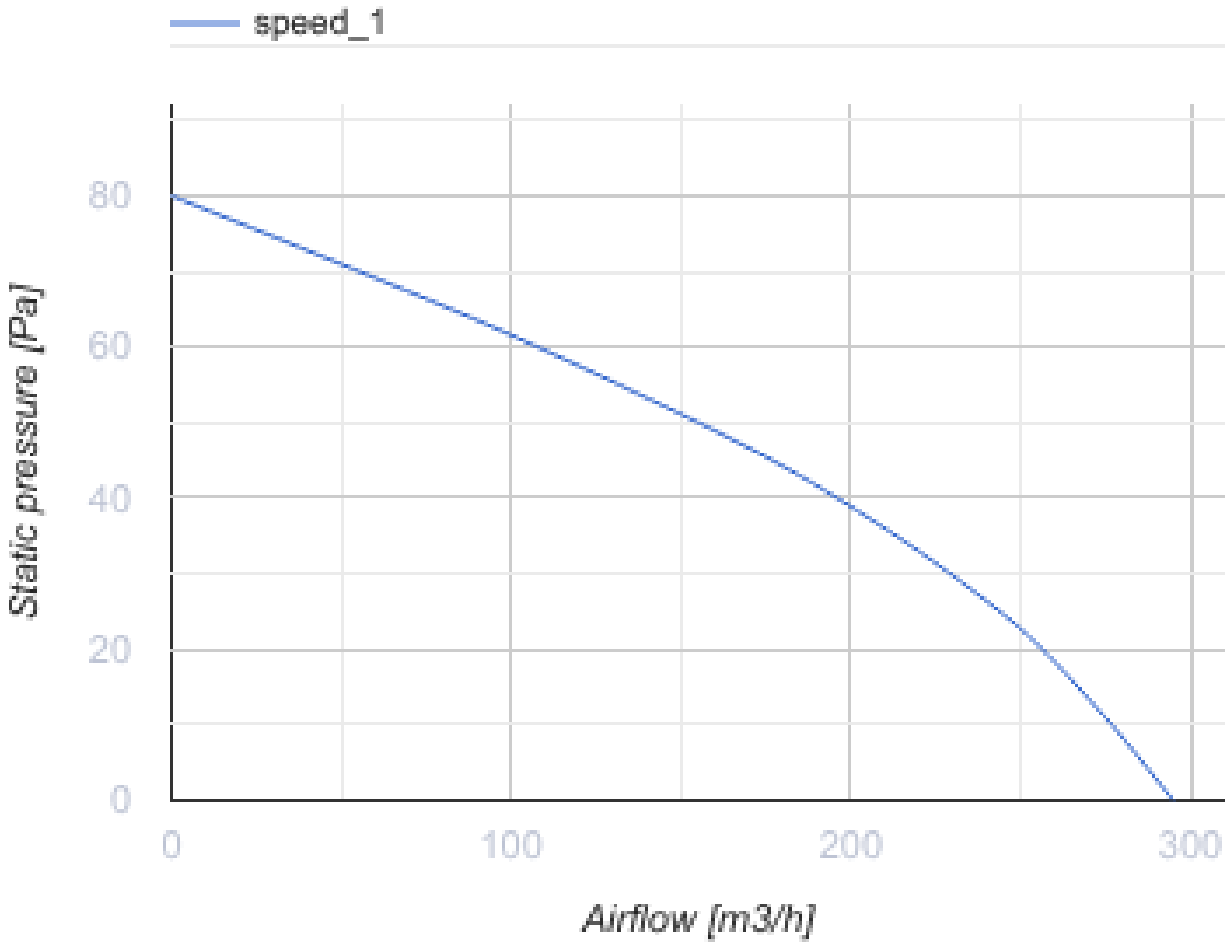

Dimensiones

a	b	c	c1	Ø d
200	162	100	45	150

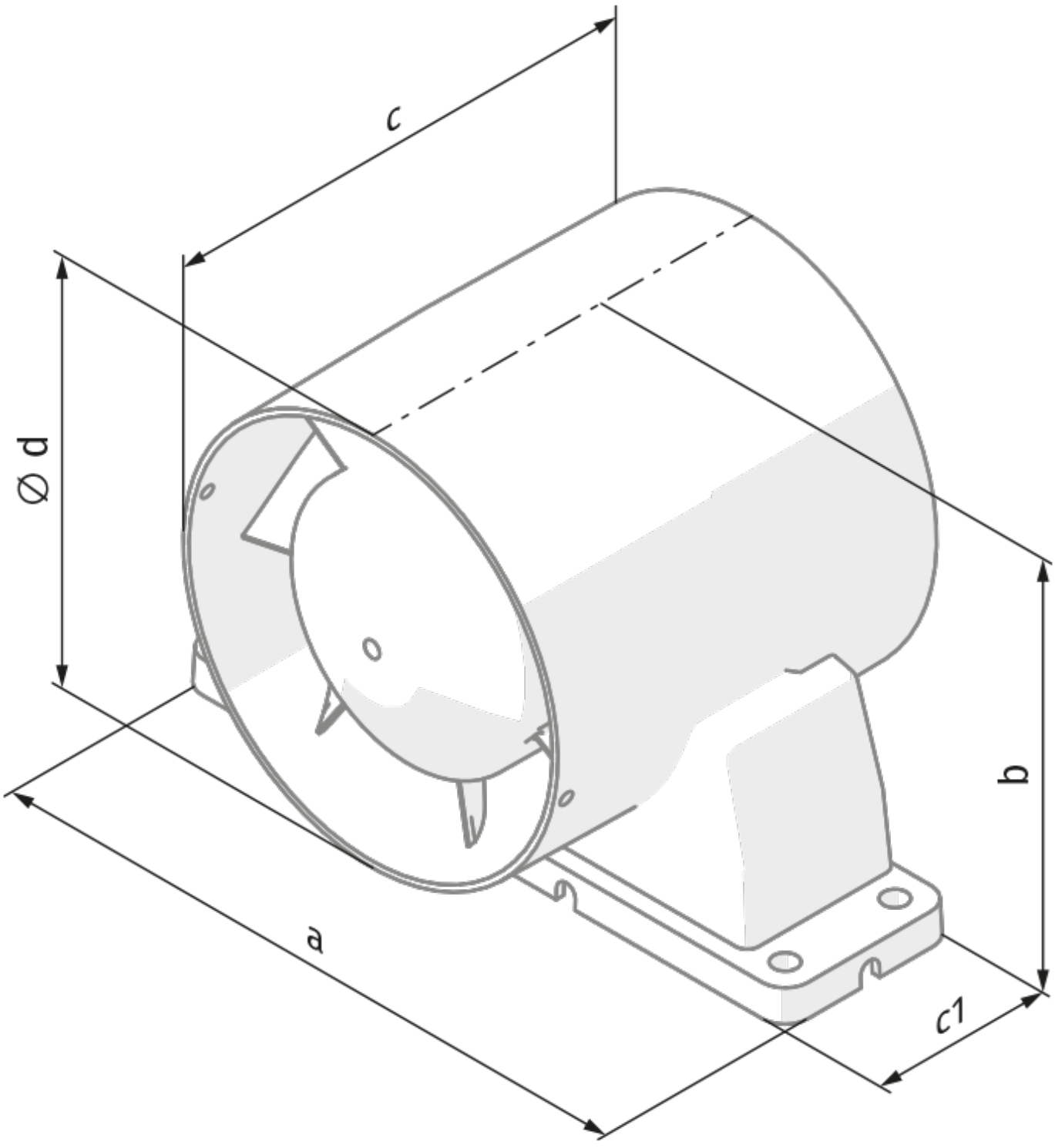
c
Ø d
b
a
c1