

Tubo-U 100 T

Ventilador axial de conducto para ventilación de inyección y extracción

- Material de la carcasa: Plástico
- Temporizador: Temporizador de apagado

	Unidad de medida	Tubo-U 100 T
Cantidad de fases	-	N/A
Tensión mínima de alimentación	V	220
Tensión máxima de alimentación	V	240
Frecuencia de suministro de energía	Hz	50
Caudal máximo de aire	m³/h	102
Temperatura mínima del aire ambiente	°C	1
Temperatura máxima del aire ambiente	°C	40
Grado de protección IP	-	IPX4
Material de rodete	-	Plástico

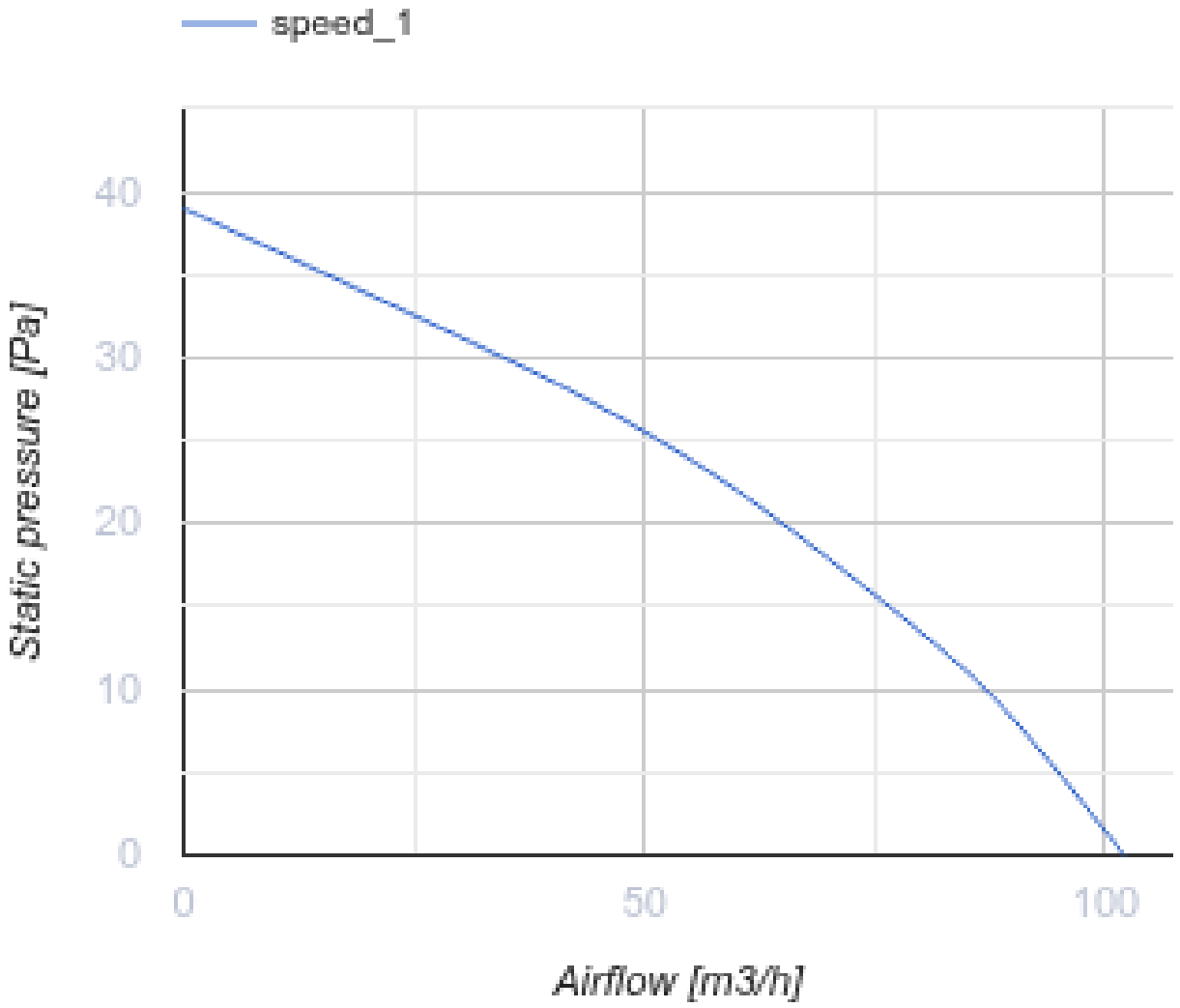

Dimensiones

a	b	c	c1	Ø d
160	110	100	45	100

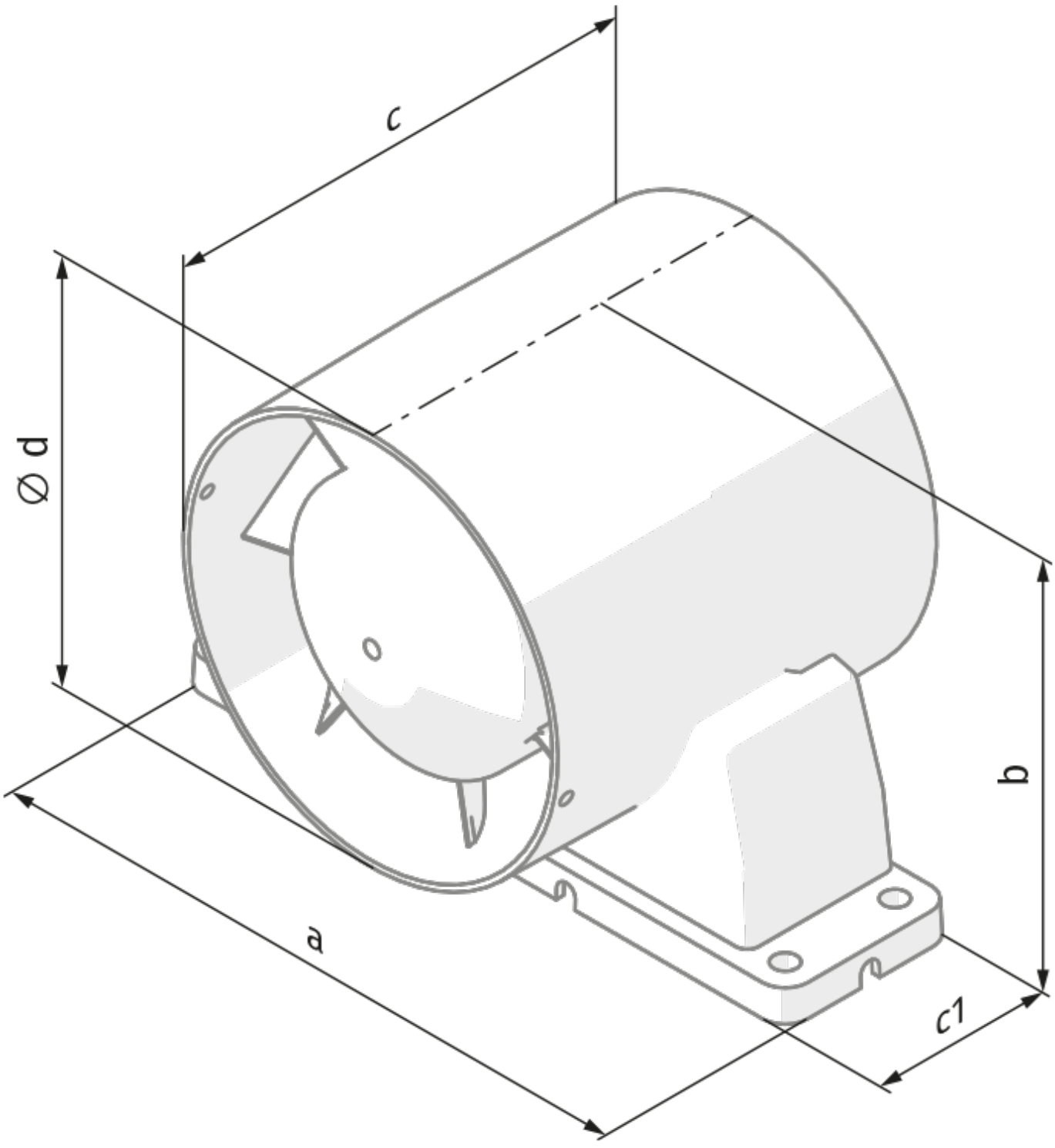
c
Ø d
b
a
c1