

# Tubo-MZ 150

Ventiladores axiales de conducto

- Tipo de rodete: Axial
- Material de la carcasa: Acero galvanizado
- Instalación en cualquier posición

| | Unidad de medida | Tubo-MZ 150 | |
|---|---|---|---|
| Velocidad | - | 1 | 2 |
| Cantidad de fases | - | 1 | |
| Tensión mínima de alimentación | V | 220 | |
| Tensión máxima de alimentación | V | 240 | |
| Frecuencia de suministro de energía | Hz | 50 | 60 |
| Caudal máximo de aire | m³/h | 180 | |
| Peso | kg | 2.08 | |
| Temperatura máxima del aire transportado | °C | 40 | |
| Temperatura mínima del aire transportado | °C | -30 | |
| Grado de protección IP | - | IPX4 | |
| Grado de protección IP del variador | - | IP44 | |
| Material de rodete | - | Aluminio | |

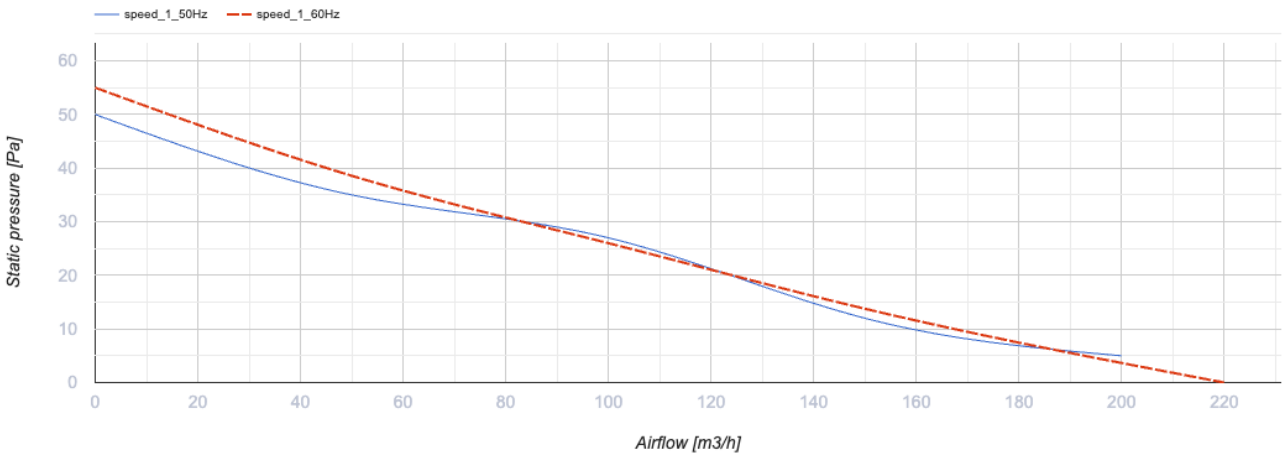


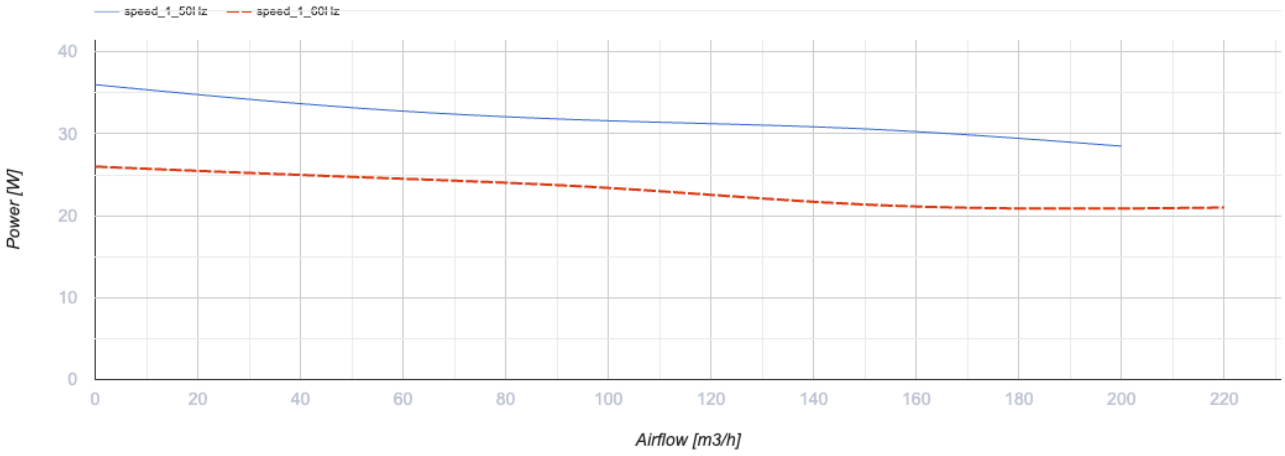


## Dimensiones

| ØD | B | L | L1 | L2 |
|---|---|---|---|---|
| 162 | 183 | 220 | 40 | 30 |

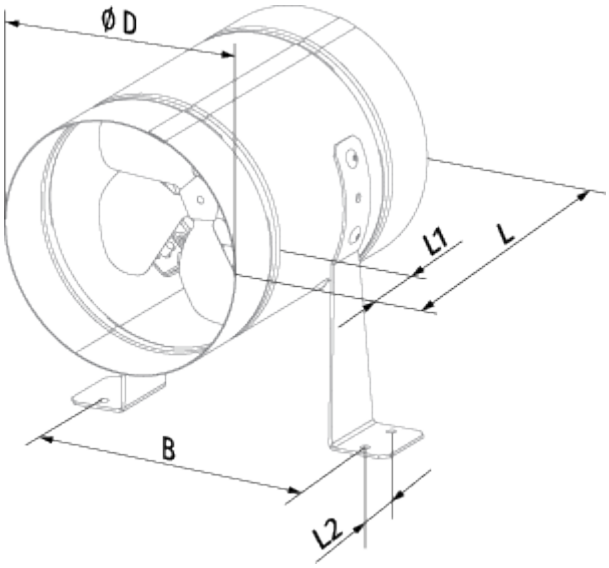
Ø D
L1
L
B
L2

## Ecodesign

| | |
|---|---|
| Trademark | Blauberg |
| Model | Tubo-MZ 150 |
| Tipo de accionamiento instalado | MSD o VSD exterior |
| Tipo de sistema de recuperación de calor | Ninguno |
| Presión estática externa para el caudal de aire nominal (Pa) | 27 |
| Rangos máximos de fuga externa (%) | 2.7 |
| Eficiencia estática (%) | 2.8 |
| Tipología declarada | NRVU UVU |
| Potencia eléctrica efectiva de entrada (kW) | 0.027 |
| Nivel de potencia acústica (dB(A)) | 53 |

## Accesorios

### Controladores de velocidad de transformadores

| Nombre | La foto | Descripción |
|---|---|---|
| CDR5E E3.5 TP |  | Single phase speed controller |
| CDR5E E5.0 TP |  | Single phase speed controller |
| CDR5E E7.5 TP |  | Single phase speed controller |
| CDR5E E1.5 TP |  | Single phase speed controller |