

Tubo 100

Ventilador axial de conducto para ventilación de inyección y extracción

- Material de la carcasa: Plástico

	Unidad de medida	Tubo 100
Cantidad de fases	-	1
Tensión máxima de alimentación	V	240
Tensión mínima de alimentación	V	220
Frecuencia de suministro de energía	Hz	50/60
Caudal máximo de aire	m³/h	102
Peso	kg	0.41
Temperatura mínima del aire ambiente	°C	1
Temperatura máxima del aire ambiente	°C	40
Grado de protección IP	-	IPX4
Material de rodete	-	Plástico

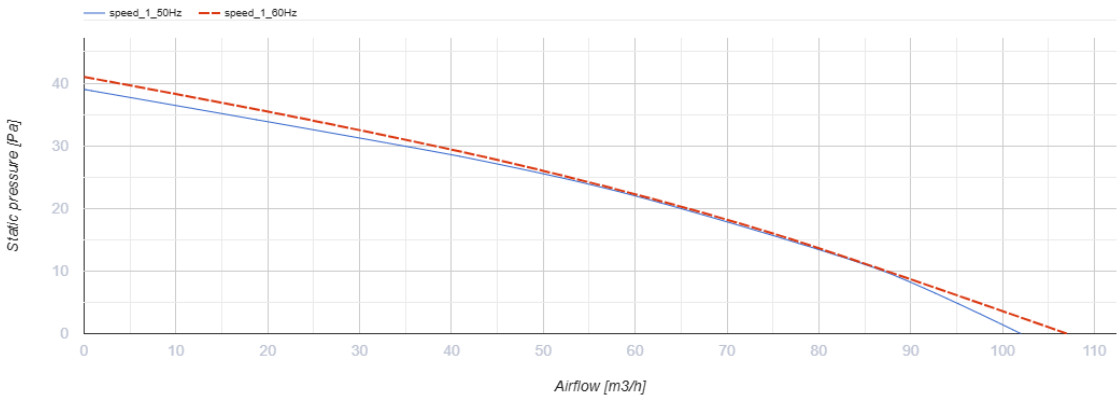

Dimensiones

c	Ø d
100	100

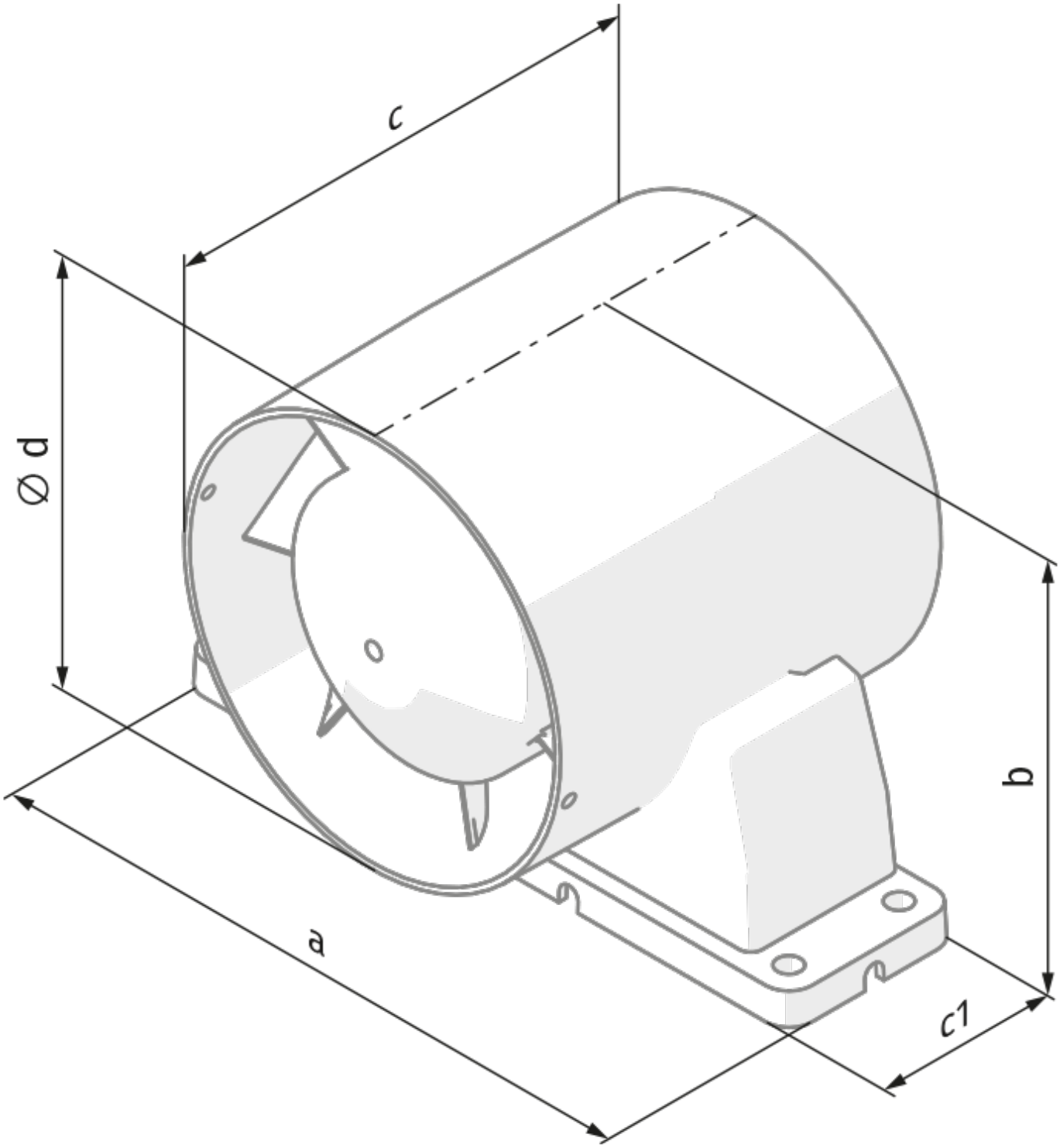

Ecodesign

Trademark	Blauberg					
Model	Tubo 100					
Specific energy consumption (SEC) (kWh/(m²/a))	Cold		Average		Warm	
	-30.2	B	-13.8	E	-4.4	F
Tipo de unidad de ventilación	Unidireccional					
Tipo de accionamiento instalado	De una velocidad					
Tipo de sistema de recuperación de calor	Ninguno					
Rango de caudal máximo (m³/h)	102					
Potencia eléctrica de entrada (W)	16					
Caudal nominal de referencia (m³/s)	0.027					
Potencia específica absorbida (SPI) en el punto de referencia (W/(m³/h))	0.107					
Tipología de control	Control manual					
Rangos máximos de fuga externa (%)	2.7					
Tipología declarada	RVU UVU					
Nivel de potencia acústica (dB(A))	58					
The annual electricity consumption (AEC) (kWh/a)	Cold		Average		Warm	
	135		135		135	
The annual heating saved (AHS) (kWh/a)	Cold		Average		Warm	
	3355		1715		776	