

Trio V2 150

Ventilador axial de extracción de bajo nivel sonoro y bajo consumo energético

• Material de la carcasa: Plástico
• Protección antirretorno del aire: Compuerta antirretorno

	Unidad de medida	Trio V2 150	
Velocidad	-	1	2
Tensión mínima de alimentación	V	220	
Tensión máxima de alimentación	V	240	
Frecuencia de suministro de energía	Hz	50	
Caudal máximo de aire	m³/h	210	300
Peso	kg	0.97	
Temperatura mínima del aire ambiente	°C	1	
Temperatura máxima del aire ambiente	°C	40	
Grado de protección IP	-	IP44	
Material de rodete	-	Plástico	

Dimensiones

a	c	Ø d	e
206	100	148	23

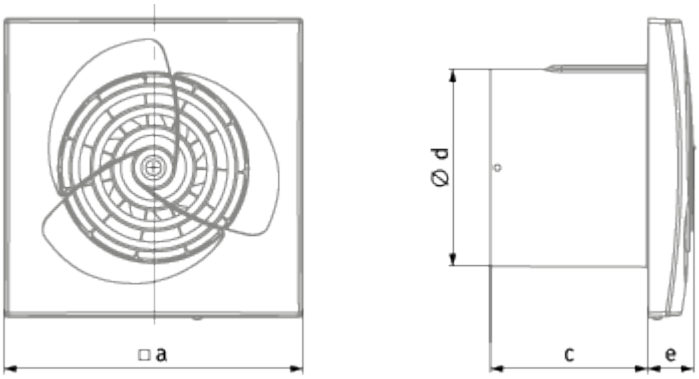
□a
Ø d
c
e

Ecodesign

Trademark	Blauberg					
Model	Trio V2 150					
Specific energy consumption (SEC) (kWh/(m²/a))	Cold		Average		Warm	
	-30.9	B	-14.5	E	-5.1	F
Tipo de unidad de ventilación	Unidireccional					
Tipo de accionamiento instalado	De 2 velocidades					
Tipo de sistema de recuperación de calor	Ninguno					
Rango de caudal máximo (m³/h)	300					
Potencia eléctrica de entrada (W)	21					
Caudal nominal de referencia (m³/s)	0.058					
Potencia específica absorbida (SPI) en el punto de referencia (W/(m³/h))	0.086					
Tipología de control	Control manual					
Rangos máximos de fuga externa (%)	2.7					
Tipología declarada	RVU UVU					
Nivel de potencia acústica (dB(A))	49					
The annual electricity consumption (AEC) (kWh/a)	Cold		Average		Warm	
	107		107		107	
The annual heating saved (AHS) (kWh/a)	Cold		Average		Warm	
	3355		1715		776	