

Trio One EC

• Tipo de rodete: Mixto
• Material de la carcasa: Plástico
• Protección antirretorno del aire: Compuerta antirretorno

	Unidad de medida	Trio One EC
Tensión máxima de alimentación	V	240
Tensión mínima de alimentación	V	220
Frecuencia de suministro de energía	Hz	50/60
Caudal máximo de aire	m^3/h	95
Grado de protección IP	-	IP44 Zone 1
Material de rodete	-	Plástico

Dimensiones

Ø D	H	L	L1
99	160	79	19

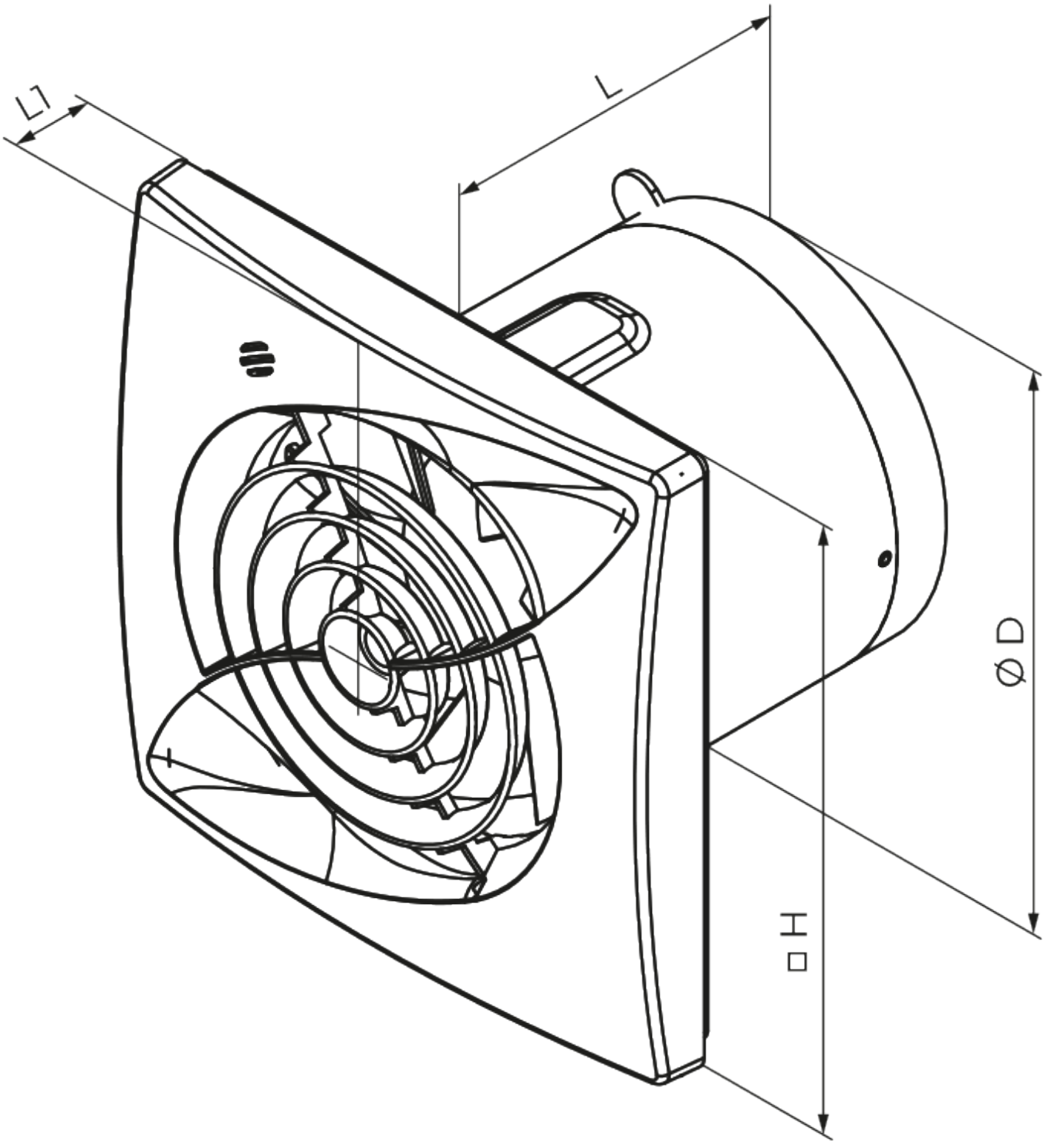
L1
L
Ø D
□H