

Trio 100 T

Ventilador axial de extracción de bajo nivel sonoro y bajo consumo energético

• Material de la carcasa: Plástico
• Protección antirretorno del aire: Compuerta antirretorno
• Temporizador: Temporizador de apagado

	Unidad de medida	Trio 100 T
Tensión mínima de alimentación	V	220
Tensión máxima de alimentación	V	240
Frecuencia de suministro de energía	Hz	50
Caudal máximo de aire	m³/h	90
Peso	kg	0.45
Temperatura mínima del aire ambiente	°C	1
Temperatura máxima del aire ambiente	°C	40
Grado de protección IP	-	IP44
Material de rodete	-	Plástico

Dimensiones

a	c	Ø d	e
150	79	99	23

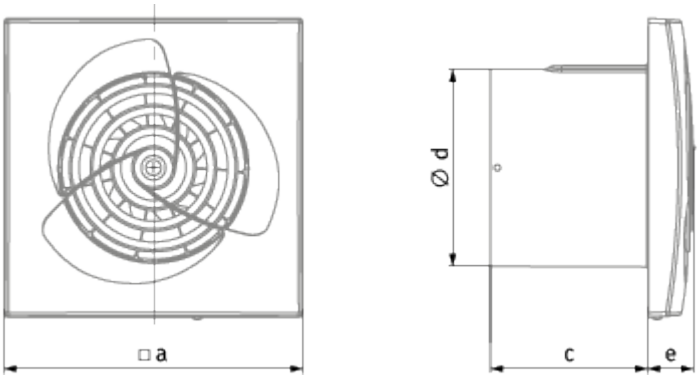
□a
Ø d
c
e

Ecodesign

Trademark	Blauberg					
Model	Trio 100 T					
Specific energy consumption (SEC) (kWh/(m²/a))	Cold		Average		Warm	
	-34	A	-16.1	E	-5.8	F
Tipo de unidad de ventilación	Unidireccional					
Tipo de accionamiento instalado	De una velocidad					
Tipo de sistema de recuperación de calor	Ninguno					
Rango de caudal máximo (m³/h)	90					
Potencia eléctrica de entrada (W)	8					
Caudal nominal de referencia (m³/s)	0.018					
Potencia específica absorbida (SPI) en el punto de referencia (W/(m³/h))	0.089					
Tipología de control	Control horario					
Rangos máximos de fuga externa (%)	2.7					
Tipología declarada	RVU UVU					
Nivel de potencia acústica (dB(A))	49					
The annual electricity consumption (AEC) (kWh/a)	Cold		Average		Warm	
	106		106		106	
The annual heating saved (AHS) (kWh/a)	Cold		Average		Warm	
	3667		1874		848	