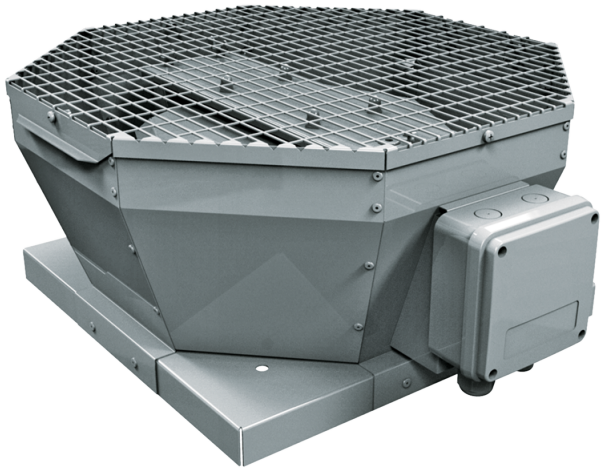

# Tower-V EC 630

Ventiladores centrífugos de tejado con descarga de aire vertical y motores EC

• Tipo de rodete: Centrífugo de palas curvadas hacia atrás
• Material de la carcasa: Acero revestido

| | Unidad de medida | Tower-V EC 630 |
|---|---|---|
| Cantidad de fases | - | 3 |
| Tensión mínima de alimentación | V | 400 |
| Tensión máxima de alimentación | V | 400 |
| Frecuencia de suministro de energía | Hz | 50/60 |
| Caudal máximo de aire | m³/h | 18270 |
| Peso | kg | 101 |
| Temperatura máxima del aire transportado | °C | 55 |
| Temperatura mínima del aire transportado | °C | -25 |
| Grado de protección IP | - | IPX4 |
| Grado de protección IP del variador | - | IP54 |
| Material de rodete | - | Plástico |
| Tamaño | mm | 630 |

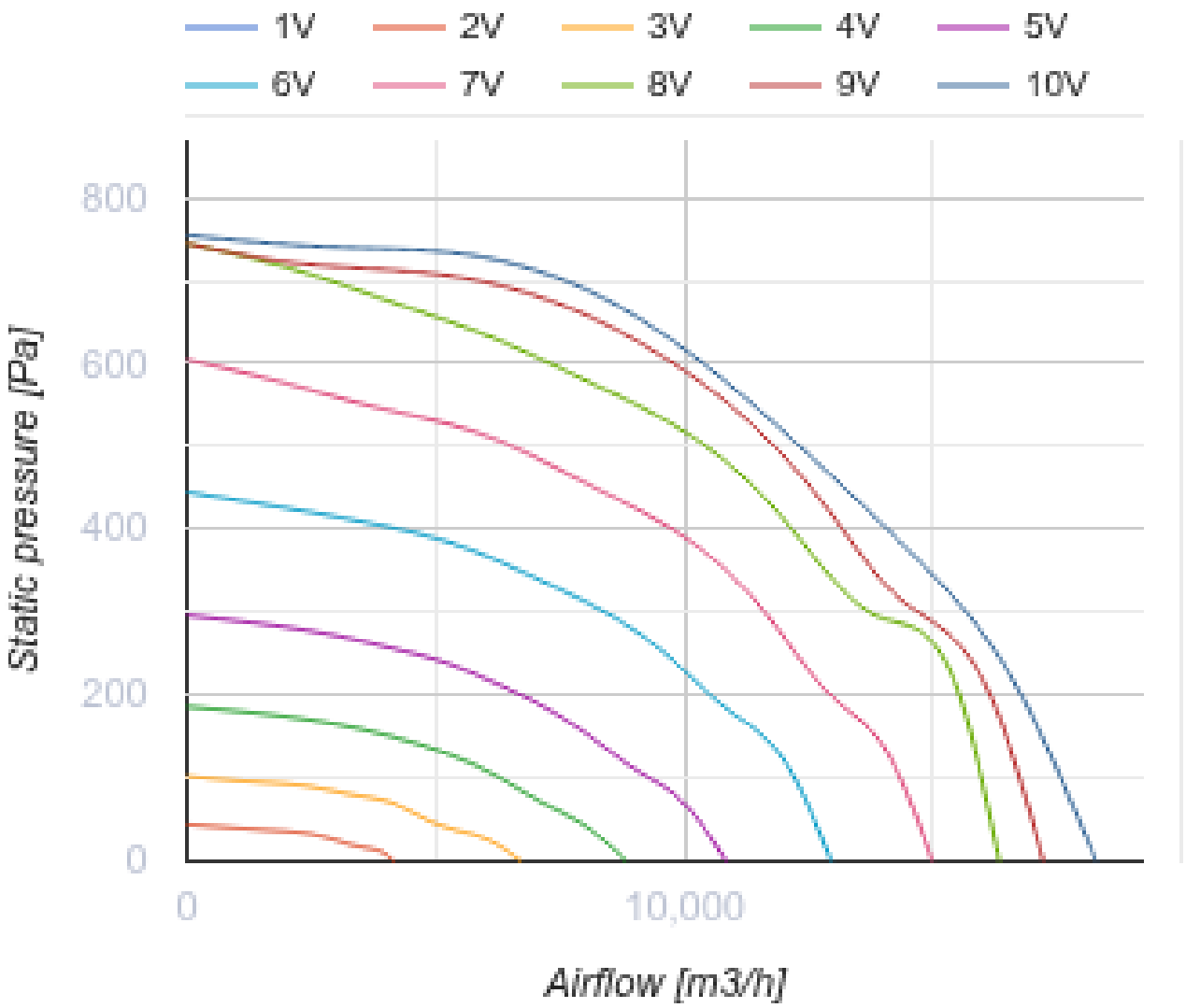
1V
2V
3V
4V
5V
6V
7V
8V
9V
10V
800
600
400
200
0
Static pressure [Pa]
0
10,000
Airflow [m3/h]

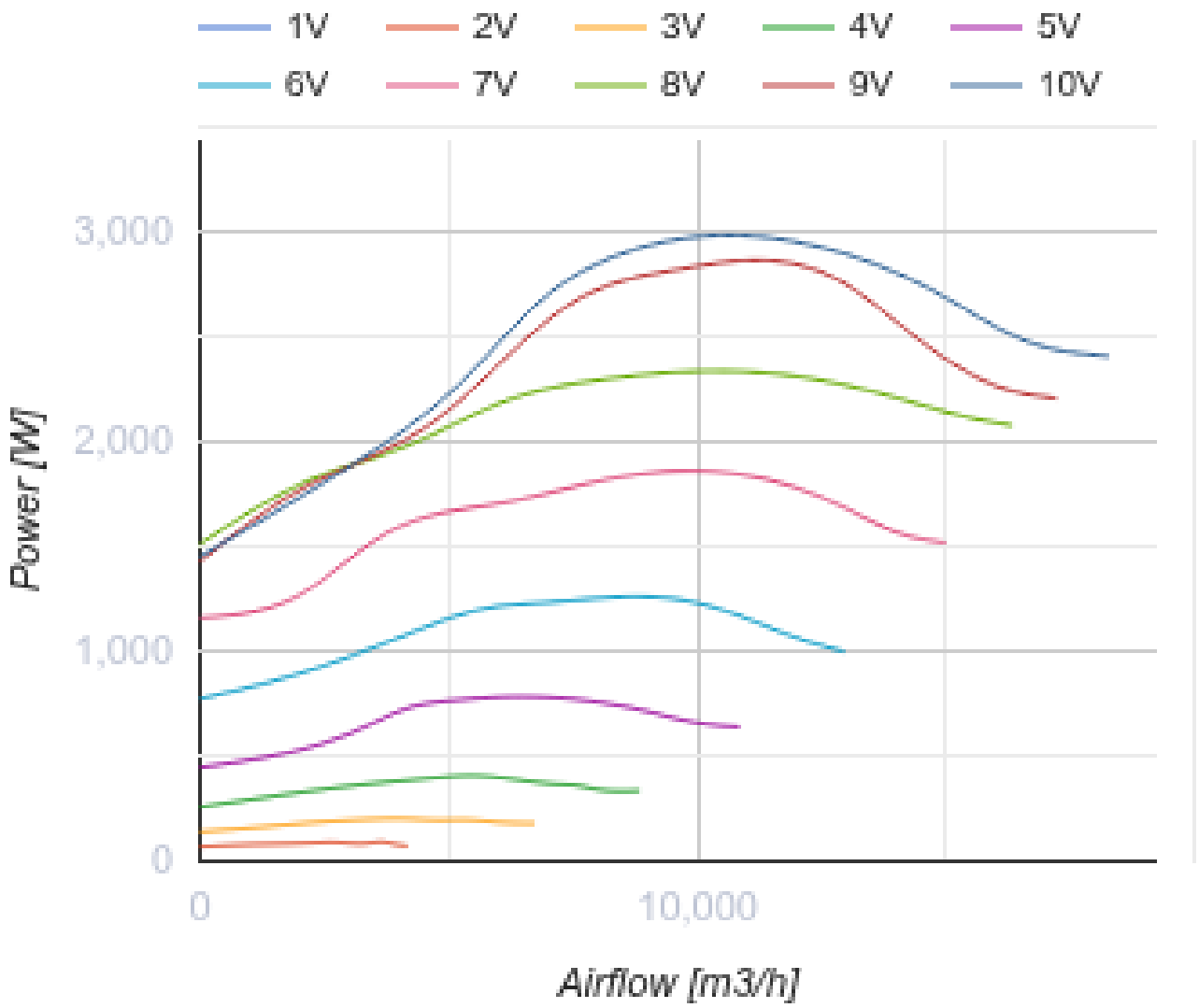


## Dimensiones

| L | L1 | H | L2 |
|---|---|---|---|
| 951 | 890 | 530 | 53 |

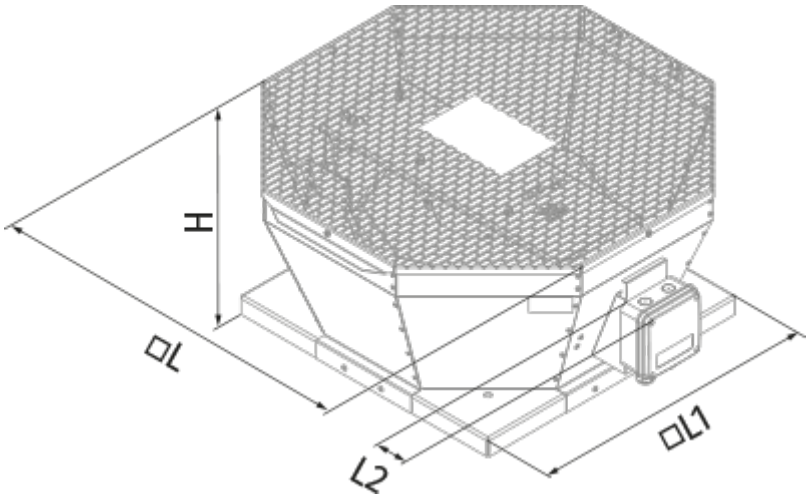
H
ØL
L2
ØL1

## Ecodesign

| | |
|---|---|
| Trademark | Blauberg |
| Model | Tower-V EC 630 |
| Tipo de unidad de ventilación | Unidireccional |
| Tipo de accionamiento instalado | VSD integrado |
| Tipo de sistema de recuperación de calor | Ninguno |
| Presión estática externa para el caudal de aire nominal (Pa) | 465 |
| Rangos máximos de fuga externa (%) | 2.7 |
| Eficiencia estática (%) | 62.1 |
| Tipología declarada | NRVU UVU |
| Potencia eléctrica efectiva de entrada (kW) | 2.901 |
| Nivel de potencia acústica (dB(A)) | 91 |

## Accesorios

### Reguladores de motores EC

| Nombre | La foto | Descripción |
|---|---|---|
| CDT E/0-10 |  | Control de velocidad para motores EC |