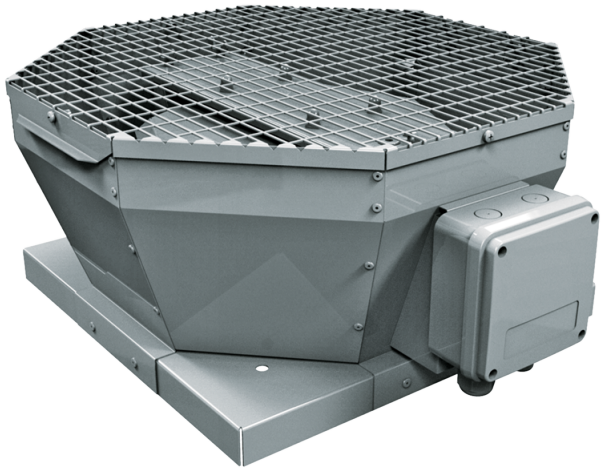

Tower-V EC 500

Ventiladores centrífugos de tejado con descarga de aire vertical y motores EC

• Tipo de rodete: Centrífugo de palas curvadas hacia atrás
• Material de la carcasa: Acero revestido

	Unidad de medida	Tower-V EC 500
Cantidad de fases	-	3
Tensión mínima de alimentación	V	400
Tensión máxima de alimentación	V	400
Frecuencia de suministro de energía	Hz	50/60
Caudal máximo de aire	m³/h	10900
Peso	kg	51
Temperatura máxima del aire transportado	°C	50
Temperatura mínima del aire transportado	°C	-25
Grado de protección IP	-	IPX4
Grado de protección IP del variador	-	IP54
Material de rodete	-	Plástico
Tamaño	mm	500

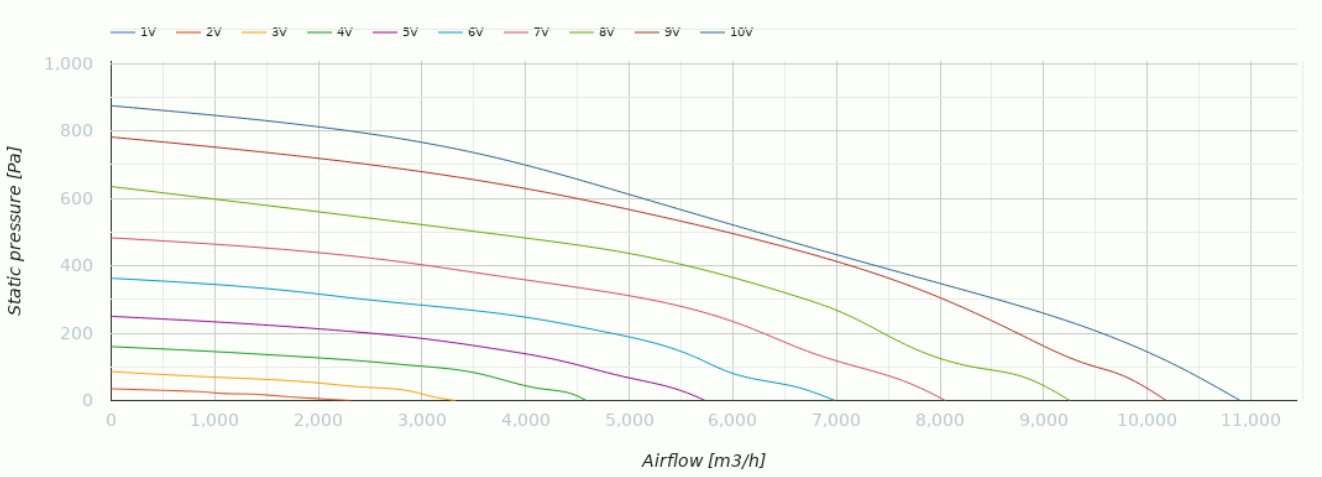

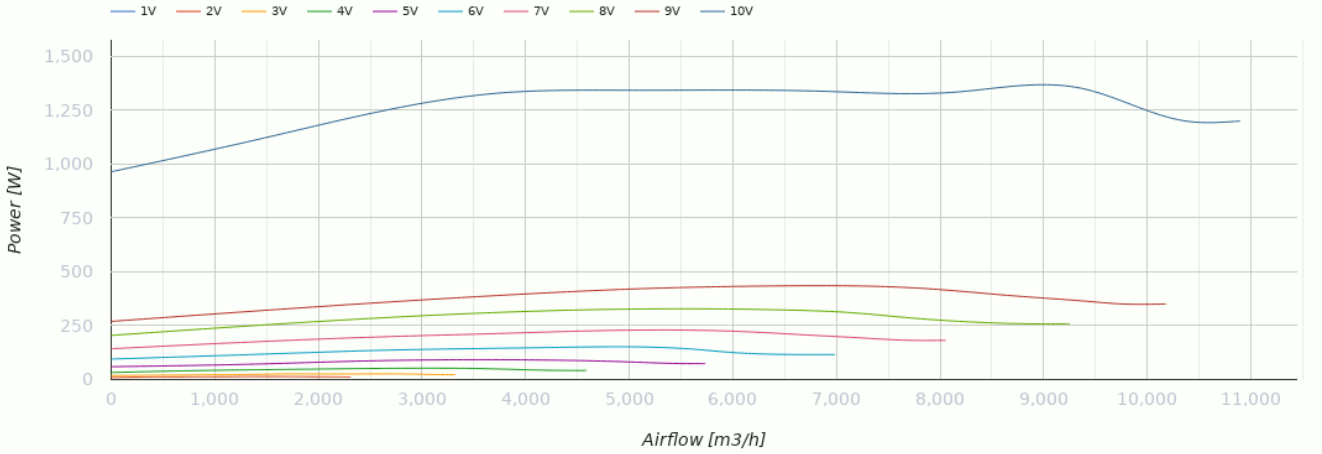

Dimensiones

L	L1	H	L2
859	668	455	53

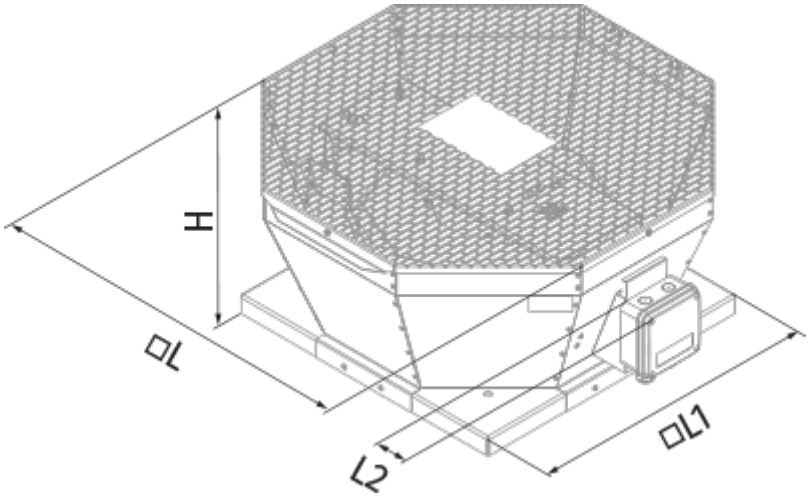

Ecodesign

Trademark	Blauberg
Model	Tower-V EC 500
Tipo de unidad de ventilación	Unidireccional
Tipo de accionamiento instalado	VSD integrado
Tipo de sistema de recuperación de calor	Ninguno
Presión estática externa para el caudal de aire nominal (Pa)	720
Rangos máximos de fuga externa (%)	2.7
Eficiencia estática (%)	59.8
Tipología declarada	NRVU UVU
Potencia eléctrica efectiva de entrada (kW)	2.65
Nivel de potencia acústica (dB(A))	83

Accesorios

Reguladores de motores EC

Nombre	La foto	Descripción
CDT E/0-10		Control de velocidad para motores EC