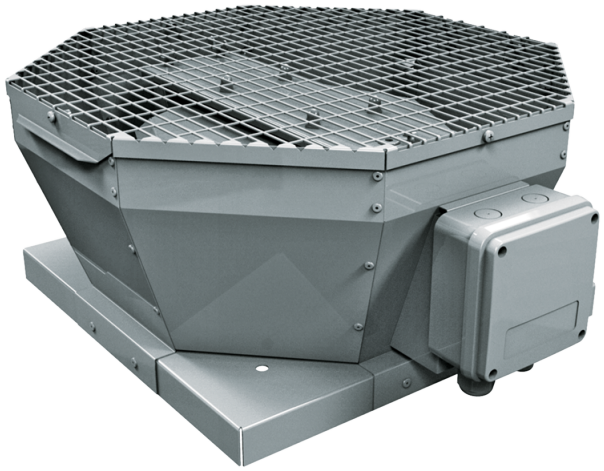

# Tower-V EC 400

Ventiladores centrífugos de tejado con descarga de aire vertical y motores EC

• Tipo de rodete: Centrífugo de palas curvadas hacia atrás
• Material de la carcasa: Acero revestido

| | Unidad de medida | Tower-V EC 400 |
|---|---|---|
| Cantidad de fases | - | 1 |
| Tensión máxima de alimentación | V | 230 |
| Tensión mínima de alimentación | V | 230 |
| Frecuencia de suministro de energía | Hz | 50/60 |
| Caudal máximo de aire | m³/h | 5380 |
| Peso | kg | 27 |
| Temperatura máxima del aire transportado | °C | 50 |
| Temperatura mínima del aire transportado | °C | -25 |
| Grado de protección IP | - | IPX4 |
| Grado de protección IP del variador | - | IP54 |
| Material de rodete | - | Aluminio |
| Tamaño | mm | 400 |

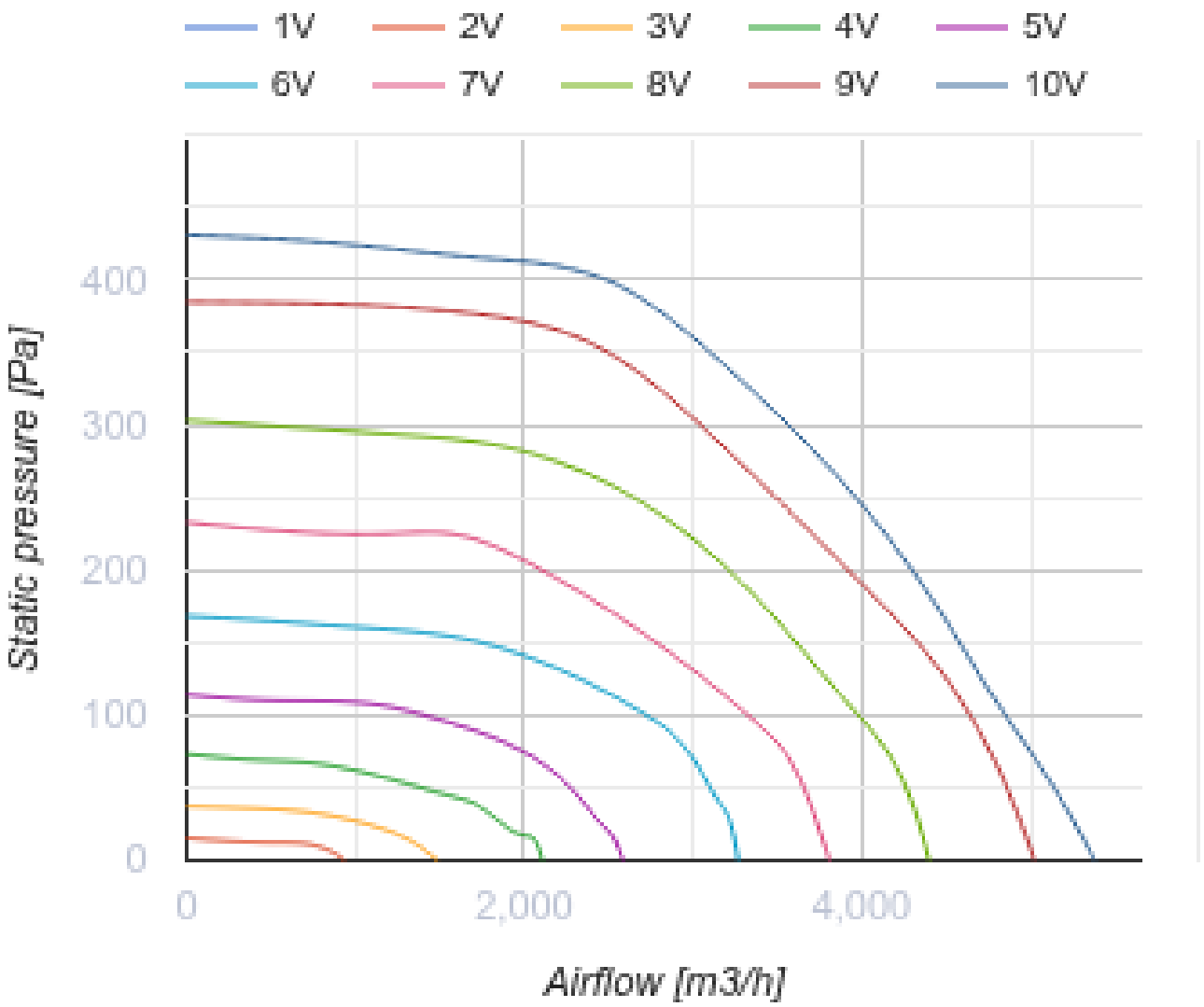
1V
2V
3V
4V
5V
6V
7V
8V
9V
10V
Static pressure [Pa]
400
300
200
100
0
0
2,000
4,000
Airflow [m3/h]

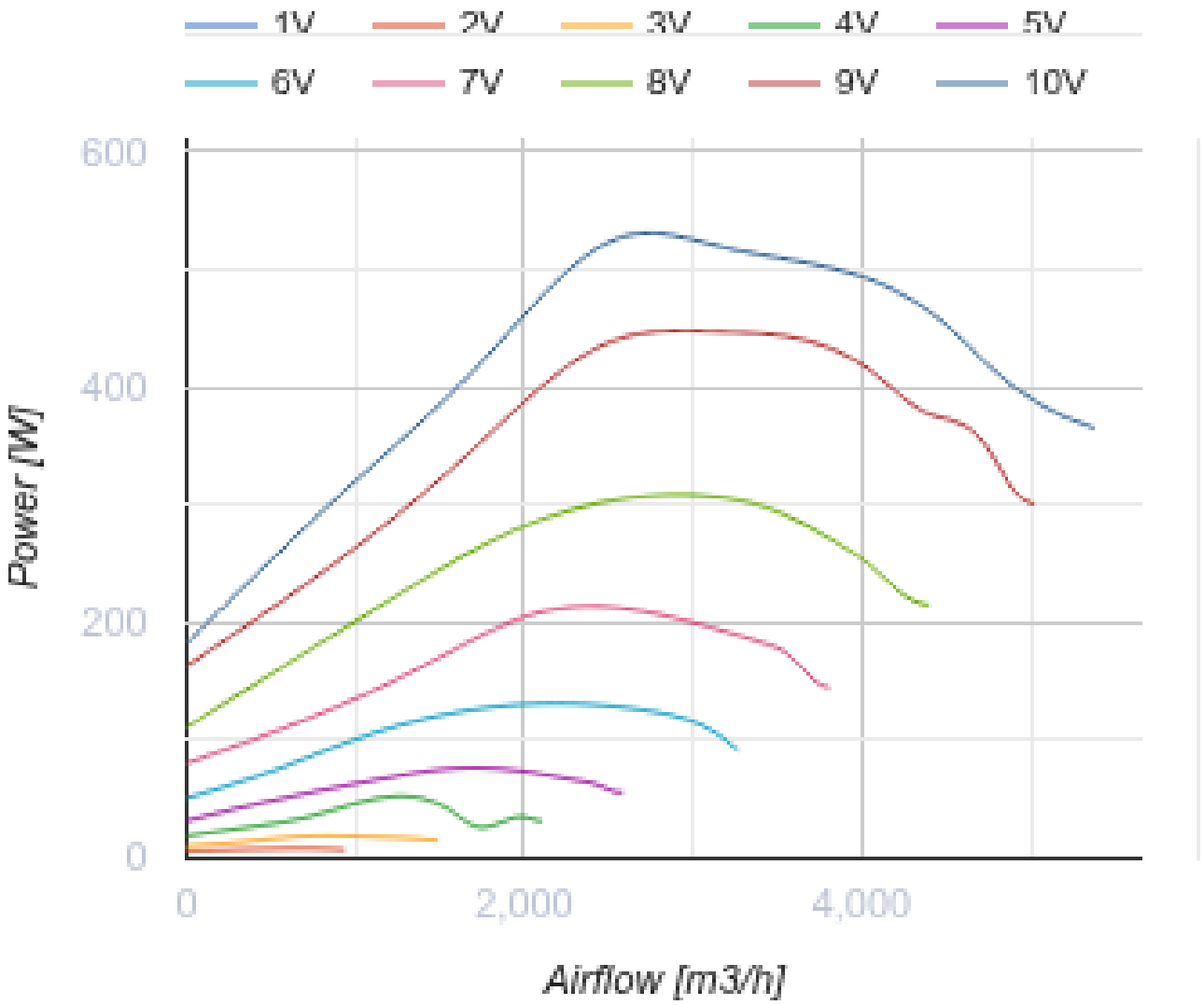


## Dimensiones

| L | L1 | H | L2 |
|---|---|---|---|
| 738 | 598 | 371 | 53 |

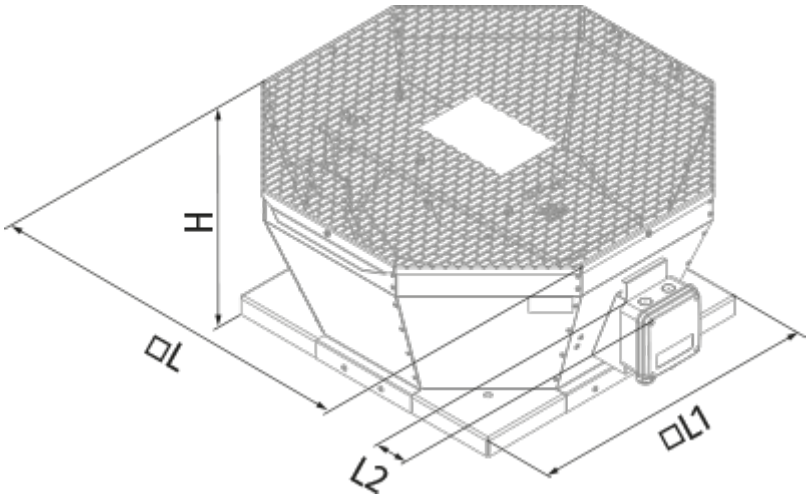
H
ØL
L2
ØL1

## Ecodesign

| | |
|---|---|
| Trademark | Blauberg |
| Model | Tower-V EC 400 |
| Tipo de unidad de ventilación | Unidireccional |
| Tipo de accionamiento instalado | VSD integrado |
| Tipo de sistema de recuperación de calor | Ninguno |
| Presión estática externa para el caudal de aire nominal (Pa) | 420 |
| Rangos máximos de fuga externa (%) | 2.7 |
| Eficiencia estática (%) | 53.3 |
| Nivel de potencia acústica (dB(A)) | 73 |
| Potencia eléctrica efectiva de entrada (kW) | 0.77 |
| Tipología declarada | NRVU UVU |

## Accesorios

### Reguladores de motores EC

| Nombre | La foto | Descripción |
|---|---|---|
| CDT E/0-10 |  | Control de velocidad para motores EC |