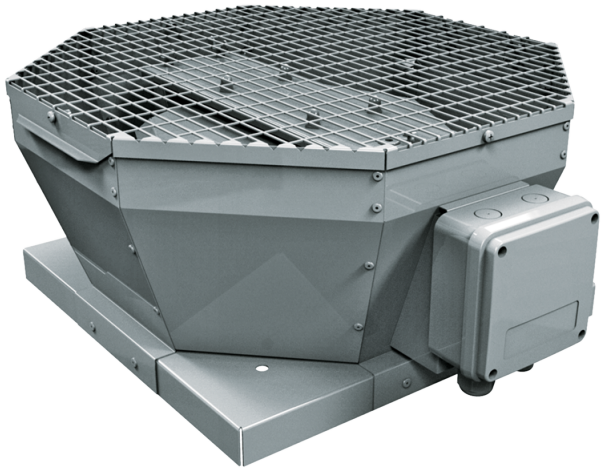

Tower-V EC 280

Ventiladores centrífugos de tejado con descarga de aire vertical y motores EC

• Tipo de rodete: Centrífugo de palas curvadas hacia atrás
• Material de la carcasa: Acero revestido

	Unidad de medida	Tower-V EC 280
Cantidad de fases	-	1
Tensión mínima de alimentación	V	230
Tensión máxima de alimentación	V	230
Frecuencia de suministro de energía	Hz	50/60
Caudal máximo de aire	m³/h	2330
Peso	kg	13
Temperatura máxima del aire transportado	°C	60
Temperatura mínima del aire transportado	°C	-20
Grado de protección IP	-	IPX4
Grado de protección IP del variador	-	IP44
Material de rodete	-	Acero galvanizado
Tamaño	mm	280

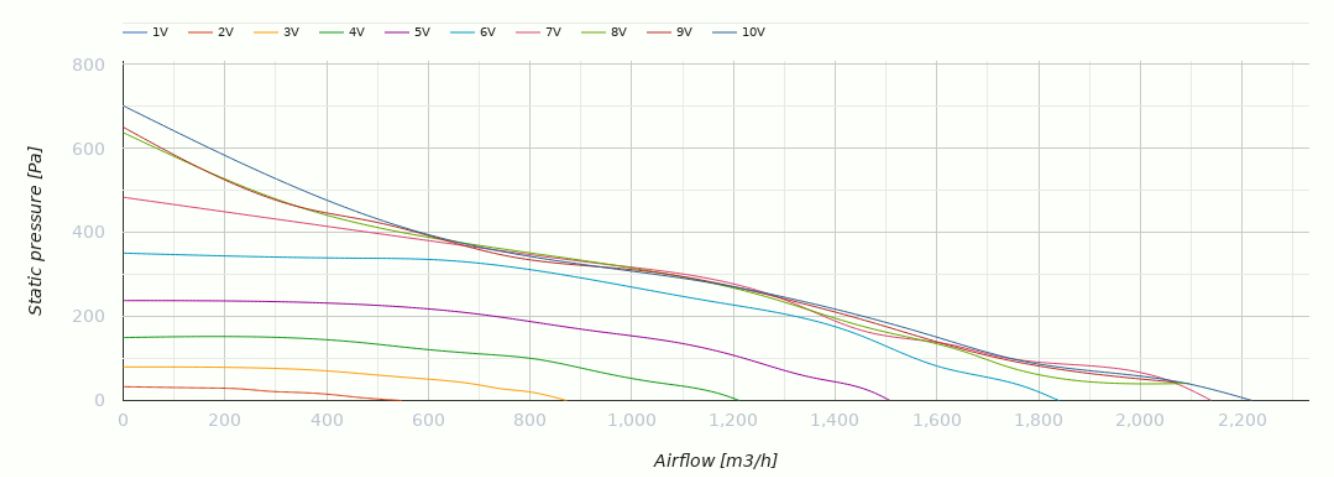

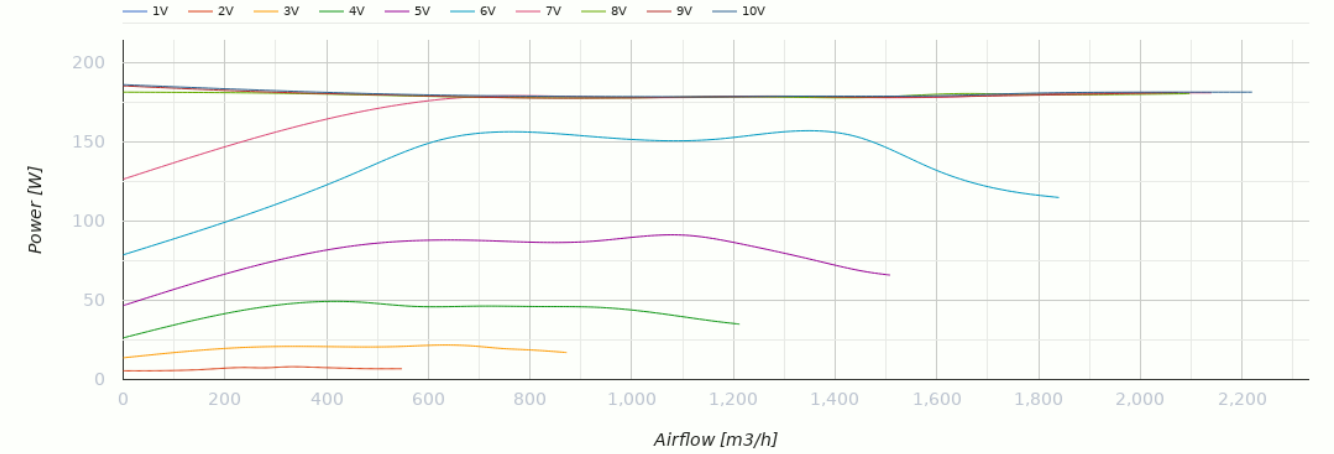

Dimensiones

L	L1	H	L2
547	425	274	53

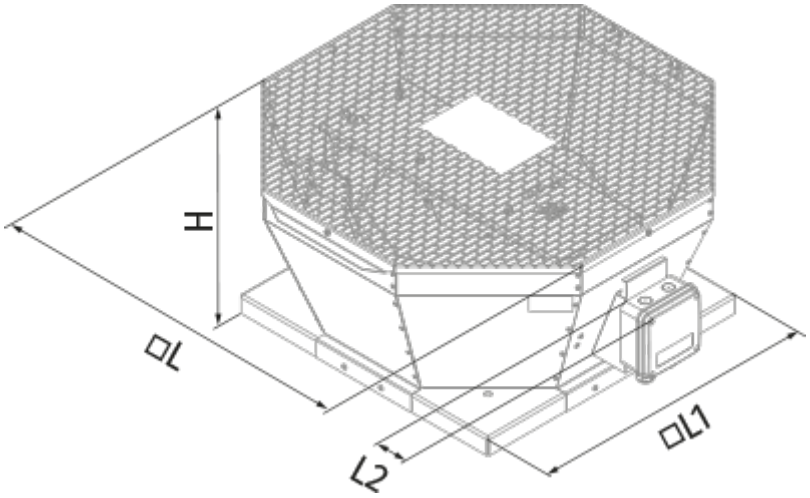

Ecodesign

Trademark	Blauberg
Model	Tower-V EC 280
Tipo de unidad de ventilación	Unidireccional
Tipo de accionamiento instalado	VSD integrado
Tipo de sistema de recuperación de calor	Ninguno
Presión estática externa para el caudal de aire nominal (Pa)	423
Rangos máximos de fuga externa (%)	2.7
Eficiencia estática (%)	52.2
Potencia eléctrica efectiva de entrada (kW)	0.425
Nivel de potencia acústica (dB(A))	67
Tipología declarada	NRVU UVU

Accesorios

Reguladores de motores EC

Nombre	La foto	Descripción
CDT E/0-10		Control de velocidad para motores EC