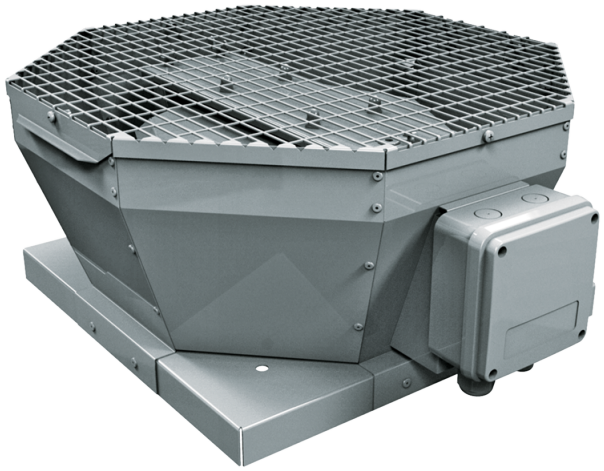

Tower-V 500 6E

Ventiladores centrífugos de tejado con descarga de aire vertical

• Tipo de rodete: Centrífugo de palas curvadas hacia atrás
• Material de la carcasa: Acero revestido

	Unidad de medida	Tower-V 500 6E
Cantidad de fases	-	1
Tensión mínima de alimentación	V	230
Tensión máxima de alimentación	V	230
Frecuencia de suministro de energía	Hz	50/60
Caudal máximo de aire	m³/h	5680
Peso	kg	52
Temperatura máxima del aire transportado	°C	60
Temperatura mínima del aire transportado	°C	-25
Grado de protección IP	-	IPX4
Grado de protección IP del variador	-	IP54
Material de rodete	-	Aluminio
Tamaño	mm	500

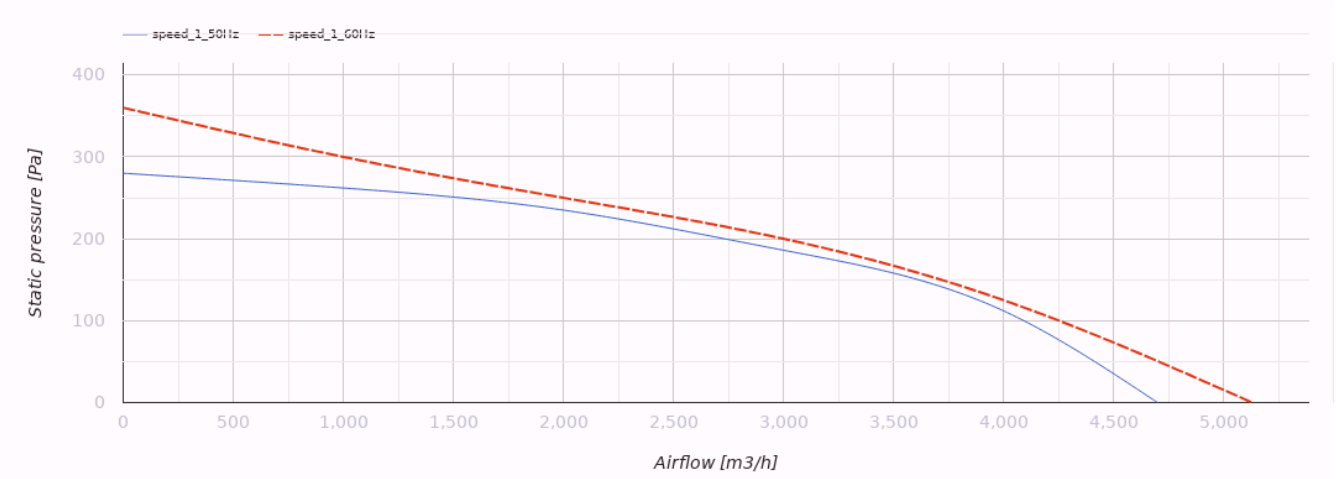

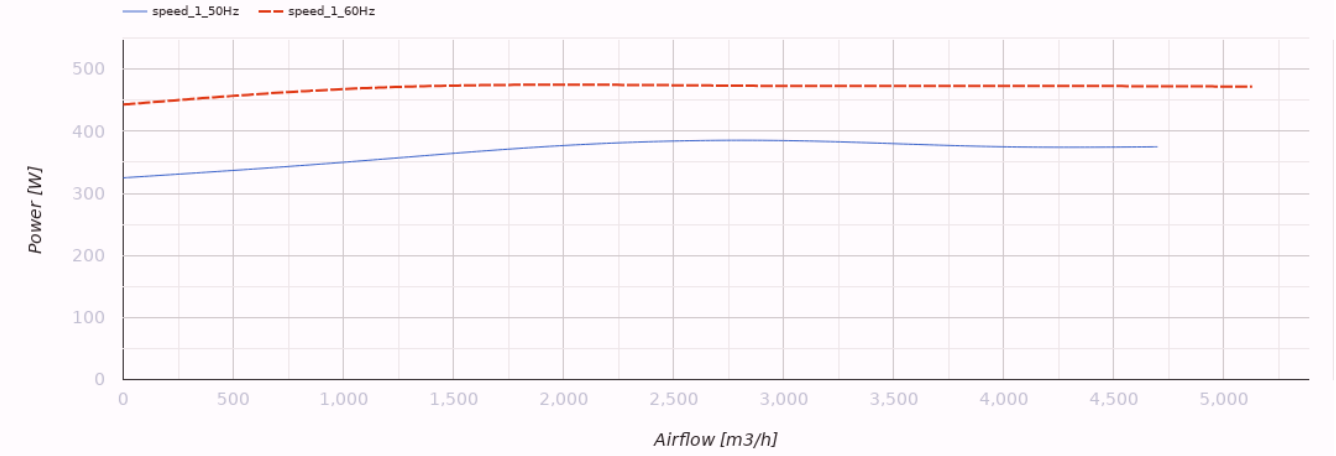

Dimensiones

ØD	H	L	L1
445	460	859	668

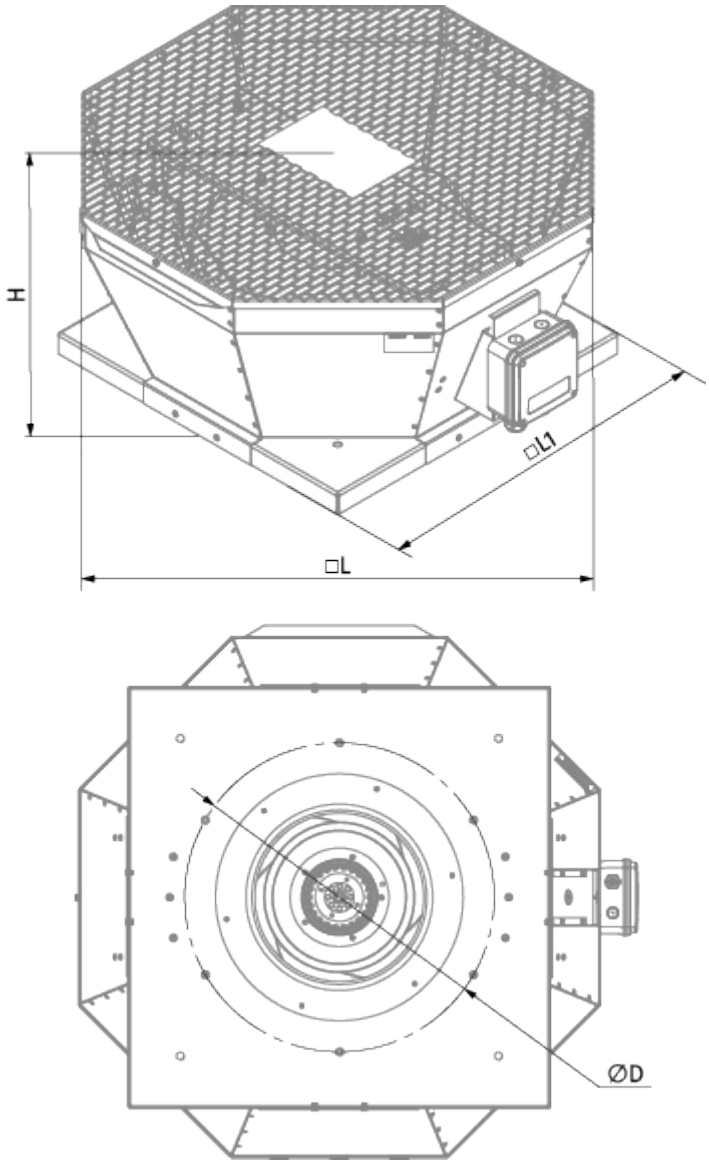
H
□L1
□L
ØD

Ecodesign

Trademark	Blauberg
Model	Tower-V 500 6E
Tipo de unidad de ventilación	Unidireccional
Tipo de accionamiento instalado	MSD o VSD exterior
Tipo de sistema de recuperación de calor	Ninguno
Presión estática externa para el caudal de aire nominal (Pa)	216
Rangos máximos de fuga externa (%)	2.7
Eficiencia estática (%)	37.8
Tipología declarada	NRVU UVU
Potencia eléctrica efectiva de entrada (kW)	0.397
Nivel de potencia acústica (dB(A))	67

Accesorios

Reguladores de velocidad

Nombre	La foto	Descripción
CDT E1.8		Controlador de velocidad con tiristores