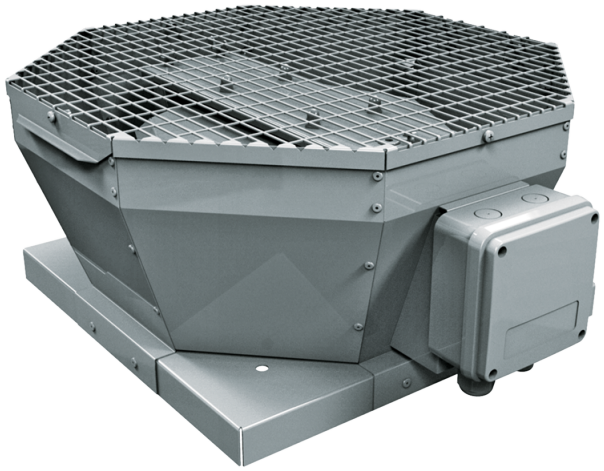

Tower-V 500 4D

Ventiladores centrífugos de tejado con descarga de aire vertical

• Tipo de rodete: Centrífugo de palas curvadas hacia atrás
• Material de la carcasa: Acero revestido

	Unidad de medida	Tower-V 500 4D
Cantidad de fases	-	3
Tensión máxima de alimentación	V	400
Tensión mínima de alimentación	V	400
Frecuencia de suministro de energía	Hz	50
Caudal máximo de aire	m^3/h	8435
Peso	kg	52
Temperatura máxima del aire transportado	°C	50
Temperatura mínima del aire transportado	°C	-30
Grado de protección IP	-	IPX4
Grado de protección IP del variador	-	IP54
Material de rodete	-	Aluminio
Tamaño	mm	500

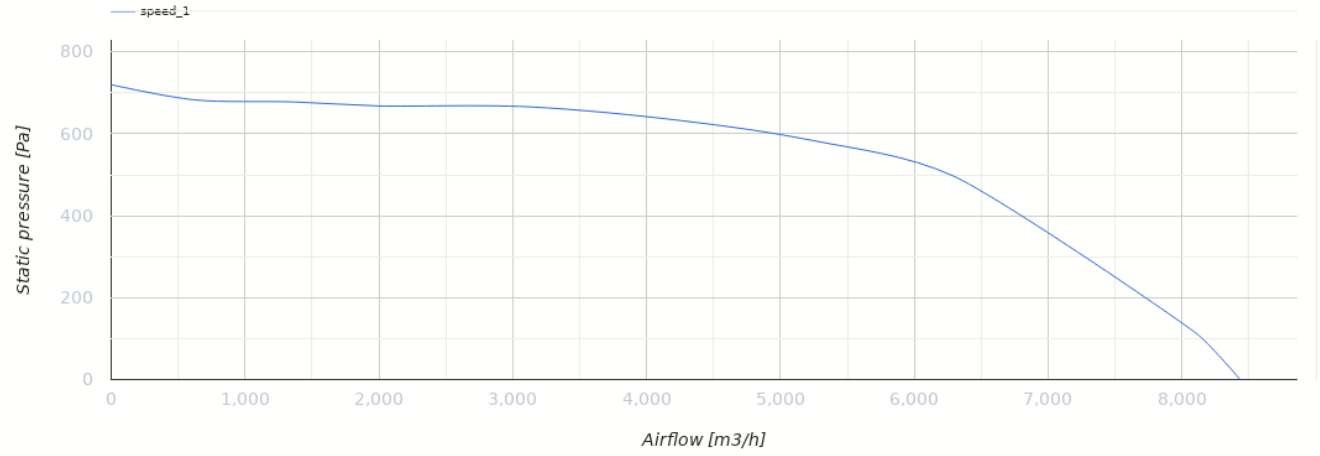

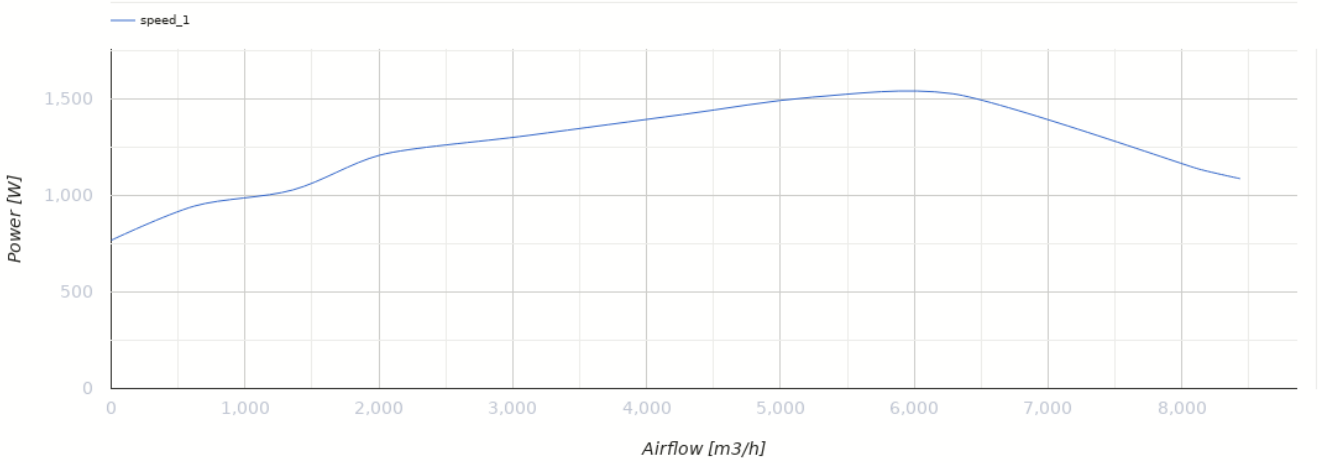

Dimensiones

ØD	H	L	L1
430	460	859	668

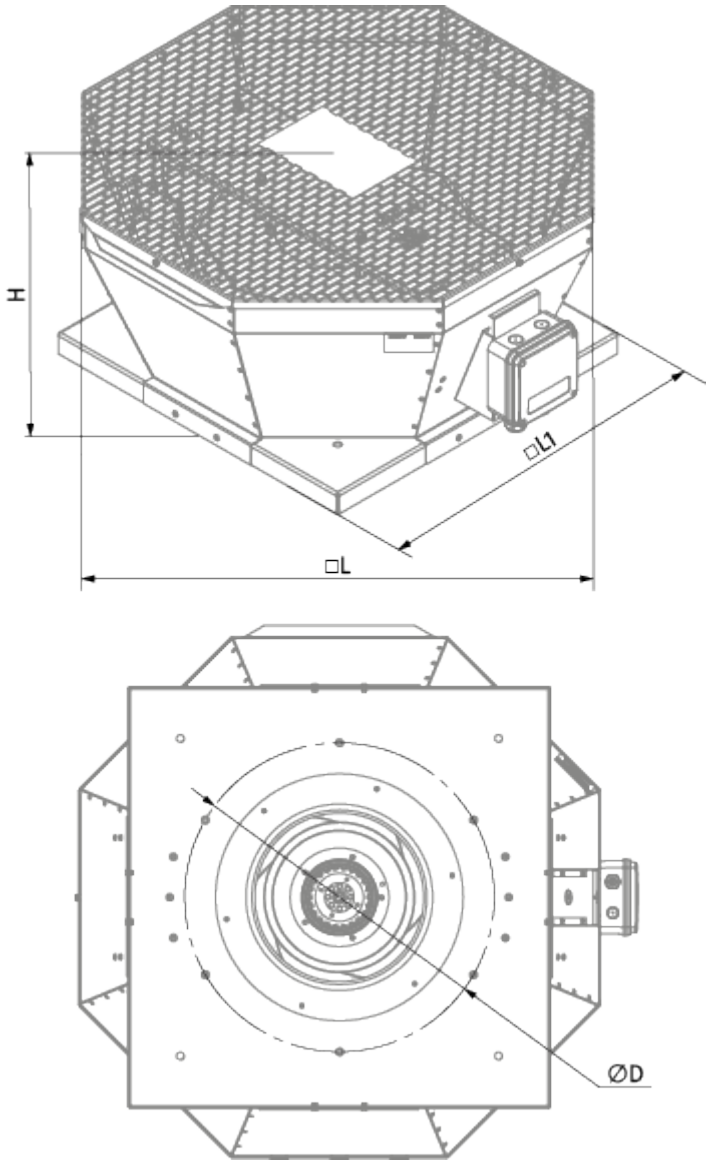

Accesorios

Reguladores de velocidad

Nombre	La foto	Descripción
CDT E1.8		Controlador de velocidad con tiristores