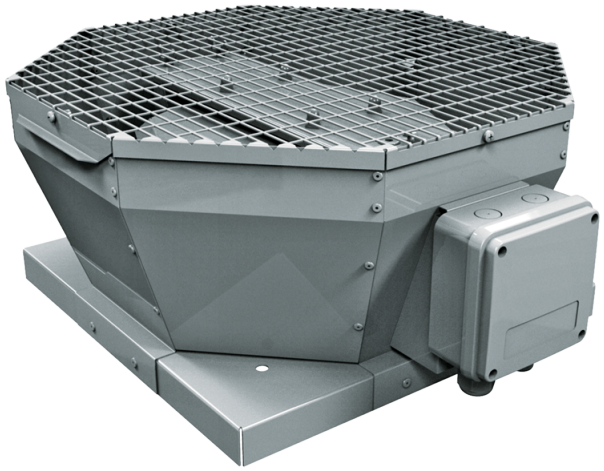

Tower-V 250 4E

Ventiladores centrífugos de tejado con descarga de aire vertical

• Tipo de rodete: Centrífugo de palas curvadas hacia atrás
• Material de la carcasa: Acero revestido

	Unidad de medida	Tower-V 250 4E
Cantidad de fases	-	1
Tensión mínima de alimentación	V	230
Tensión máxima de alimentación	V	230
Frecuencia de suministro de energía	Hz	50
Caudal máximo de aire	m³/h	820
Peso	kg	9
Temperatura máxima del aire transportado	°C	50
Temperatura mínima del aire transportado	°C	-25
Grado de protección IP	-	IPX4
Grado de protección IP del variador	-	IP44
Material de rodete	-	Plástico
Tamaño	mm	250

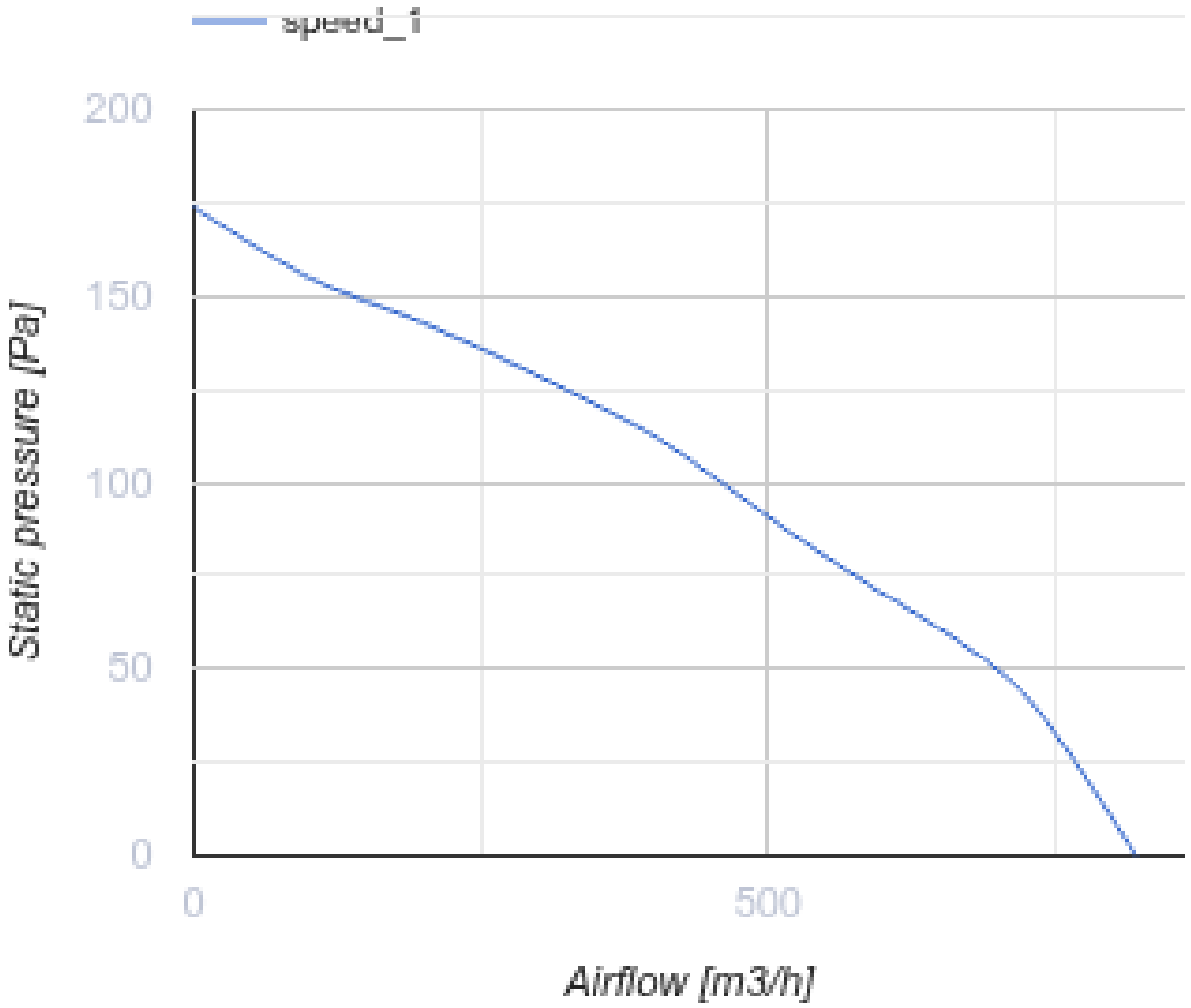
speed_1
200
150
100
50
0
Static pressure [Pa]
0
500
Airflow [m3/h]

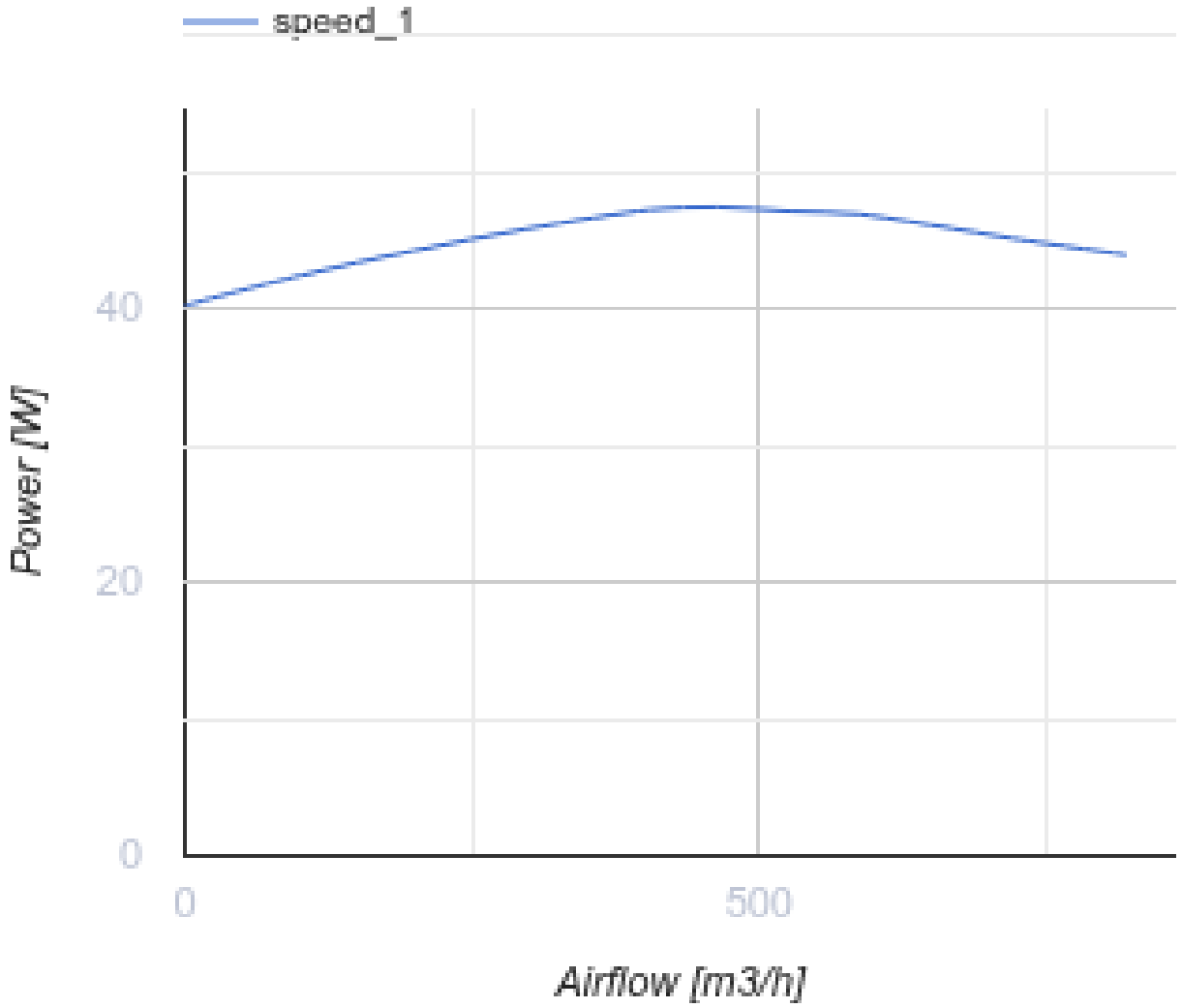

Dimensiones

ØD	H	L	L1
285	240	481	425

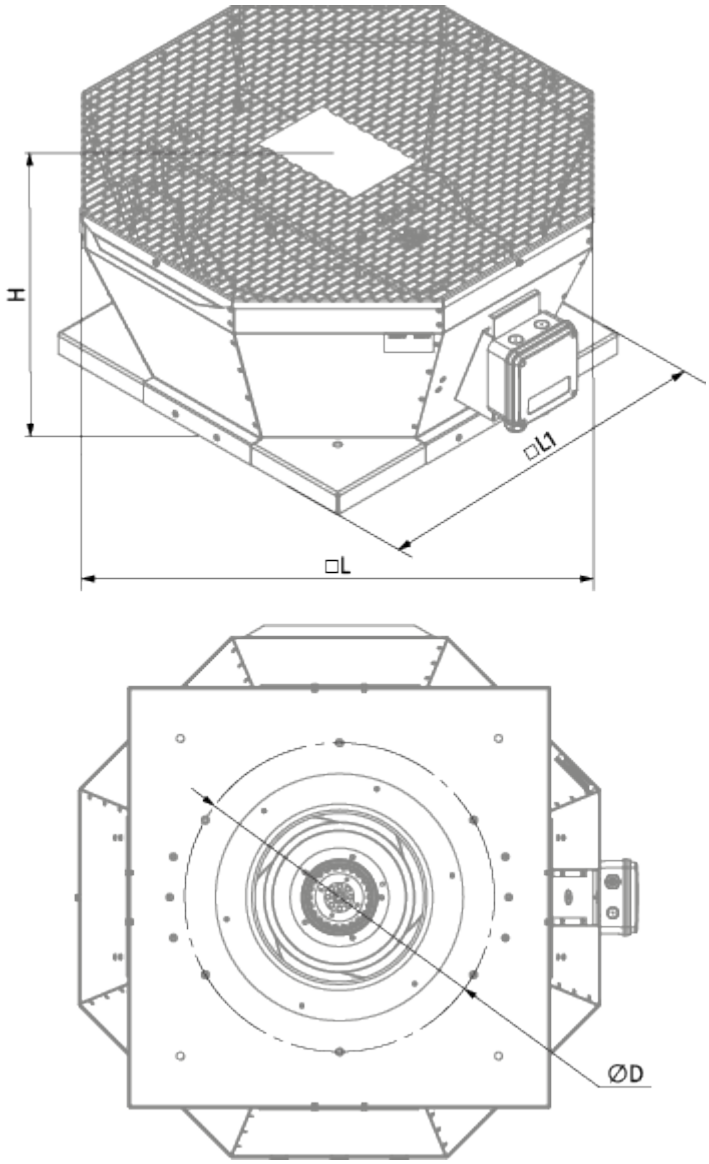

Accesorios

Reguladores de velocidad

Nombre	La foto	Descripción
CDT E1.8		Controlador de velocidad con tiristores