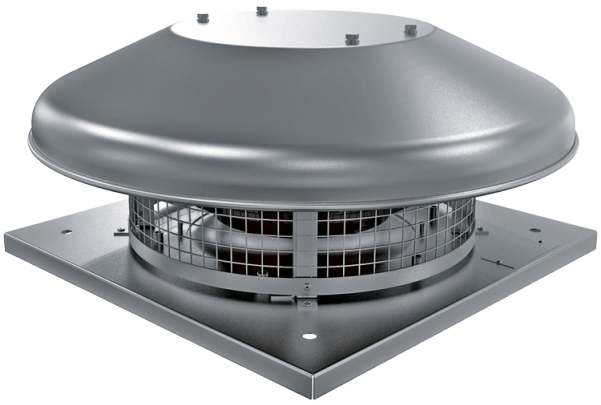

Tower-HC EC 310 A

Ventiladores centrífugos de tejado con motores EC

• Tipo de rodete: Centrífugo de palas curvadas hacia atrás
• Material de la carcasa: Aluminio

	Unidad de medida	Tower-HC EC 310 A
Cantidad de fases	-	1
Tensión máxima de alimentación	V	230
Tensión mínima de alimentación	V	230
Frecuencia de suministro de energía	Hz	50/60
Caudal máximo de aire	m³/h	2700
Peso	kg	14
Temperatura máxima del aire transportado	°C	60
Temperatura mínima del aire transportado	°C	-25
Grado de protección IP	-	IPX4
Grado de protección IP del variador	-	IP55
Tamaño	mm	310

Dimensiones

H	ØD	ØD1	L	L1
254	623	285	420	330

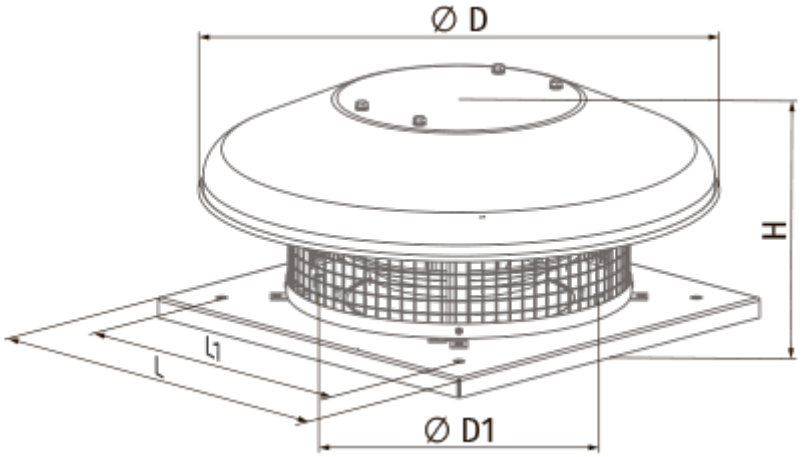
Ø D
H
L1
L
Ø D1

Ecodesign

Trademark	Blauberg
Model	Tower-HC EC 310 A
Tipo de accionamiento instalado	VSD integrado
Tipo de sistema de recuperación de calor	Ninguno
Presión estática externa para el caudal de aire nominal (Pa)	336
Rangos máximos de fuga externa (%)	2.7
Eficiencia estática (%)	60.1
Nivel de potencia acústica (dB(A))	67
Tipología declarada	NRVU UVU
Potencia eléctrica efectiva de entrada (kW)	0.162

Accesorios

Reguladores de motores EC

Nombre	La foto	Descripción
CDT E/0-10		Control de velocidad para motores EC