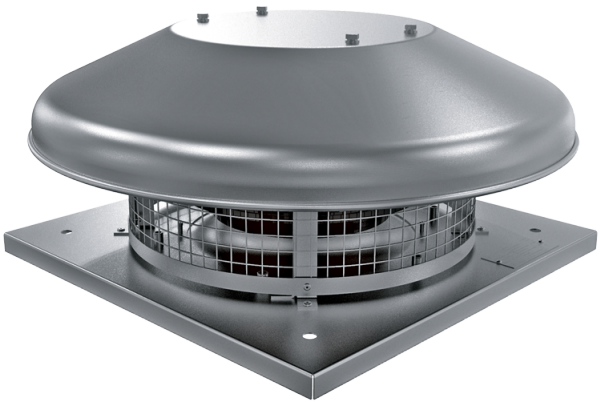

Tower-HC EC 225

Ventiladores centrífugos de tejado con motores EC

• Tipo de rodete: Centrífugo de palas curvadas hacia atrás
• Material de la carcasa: Acero revestido

	Unidad de medida	Tower-HC EC 225
Cantidad de fases	-	1
Tensión mínima de alimentación	V	230
Tensión máxima de alimentación	V	230
Frecuencia de suministro de energía	Hz	50/60
Caudal máximo de aire	m³/h	1350
Peso	kg	6
Temperatura máxima del aire transportado	°C	60
Temperatura mínima del aire transportado	°C	-25
Grado de protección IP	-	IPX4
Grado de protección IP del variador	-	IP55
Tamaño	mm	225

Dimensiones

H	ØD	ØD1	L	L1
223	503	210	330	245

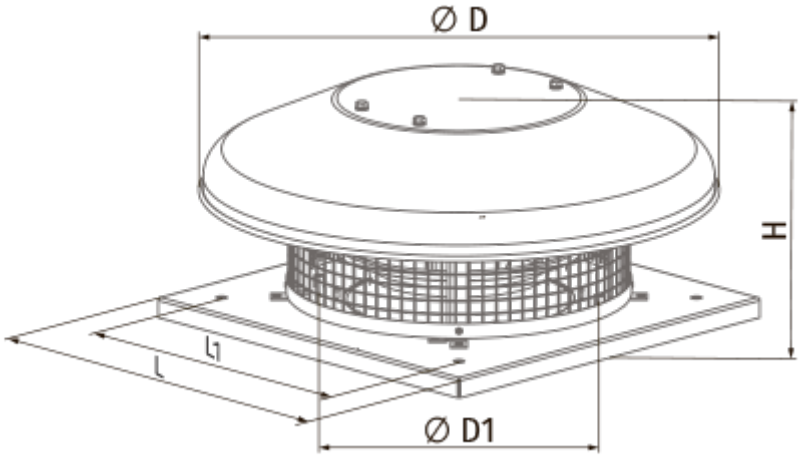
Ø D
H
L1
L
Ø D1

Ecodesign

Trademark	Blauberg
Model	Tower-HC EC 225
Tipo de unidad de ventilación	Unidireccional
Tipo de accionamiento instalado	VSD integrado
Tipo de sistema de recuperación de calor	Ninguno
Presión estática externa para el caudal de aire nominal (Pa)	256
Rangos máximos de fuga externa (%)	2.7
Eficiencia estática (%)	50.6
Tipología declarada	NRVU UVU
Potencia eléctrica efectiva de entrada (kW)	0.094
Nivel de potencia acústica (dB(A))	60

Accesorios

Reguladores de motores EC

Nombre	La foto	Descripción
CDT E/0-10		Control de velocidad para motores EC