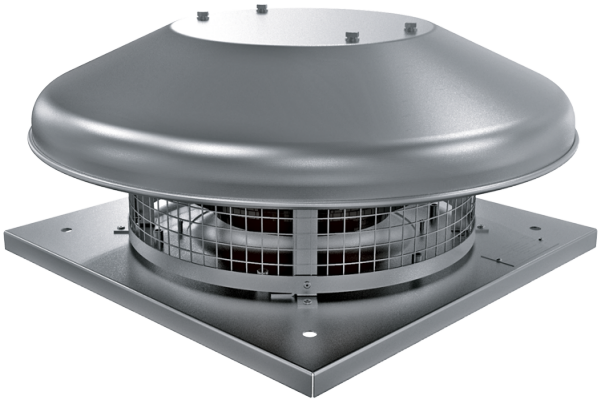

Tower-HC 310 2E

Ventiladores centrífugos de tejado

• Tipo de rodete: Centrífugo de palas curvadas hacia atrás
• Material de la carcasa: Acero revestido

	Unidad de medida	Tower-HC 310 2E
Cantidad de fases	-	1
Tensión mínima de alimentación	V	230
Tensión máxima de alimentación	V	230
Frecuencia de suministro de energía	Hz	50
Caudal máximo de aire	m³/h	2150
Peso	kg	10
Temperatura máxima del aire transportado	°C	50
Temperatura mínima del aire transportado	°C	-25
Grado de protección IP	-	IPX4
Grado de protección IP del variador	-	IP44
Tamaño	mm	310

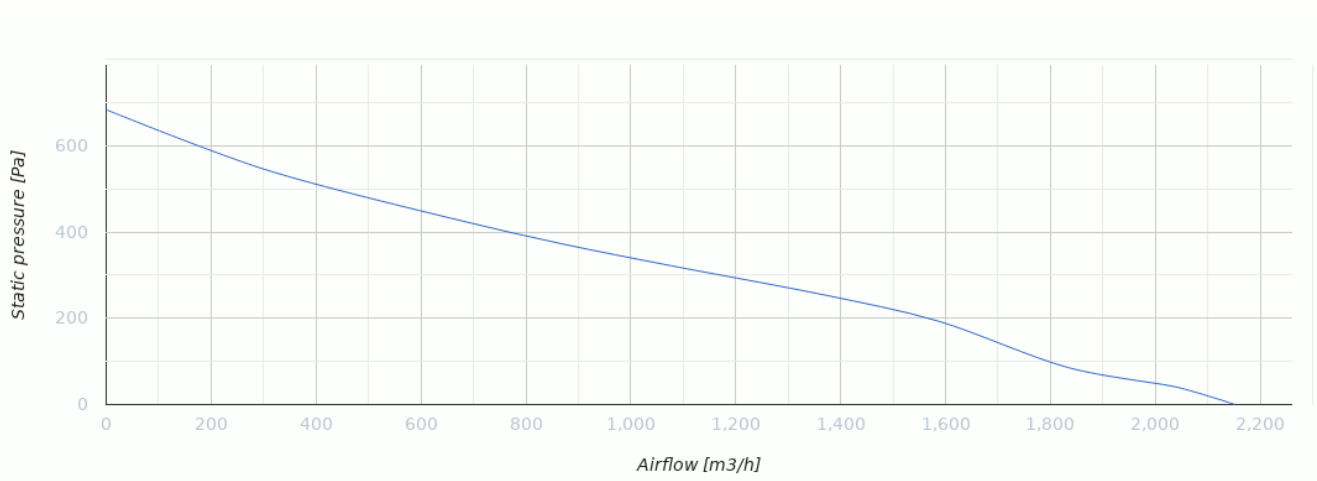

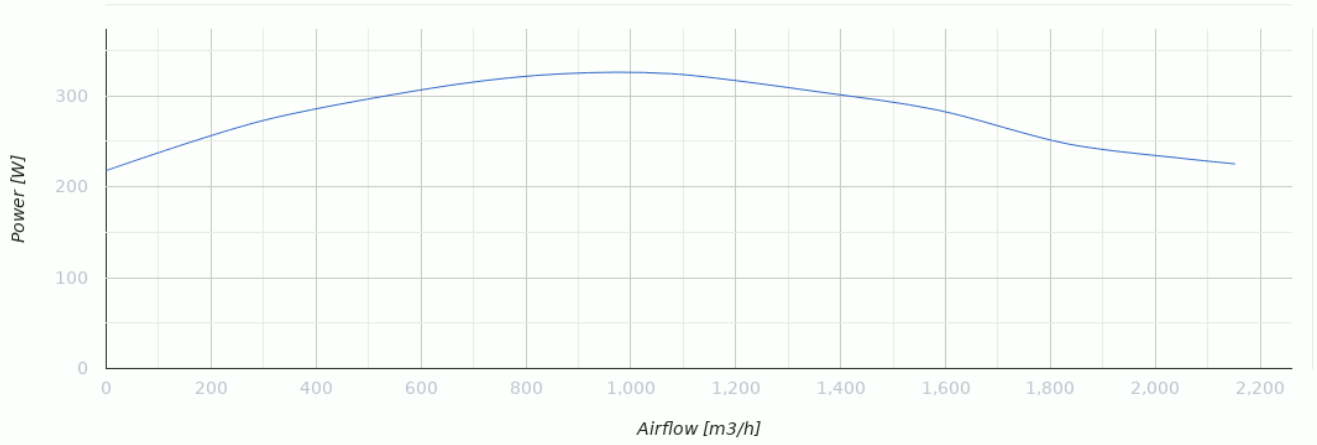

Dimensiones

H	ØD	ØD1	L	L1
258	623	285	420	330

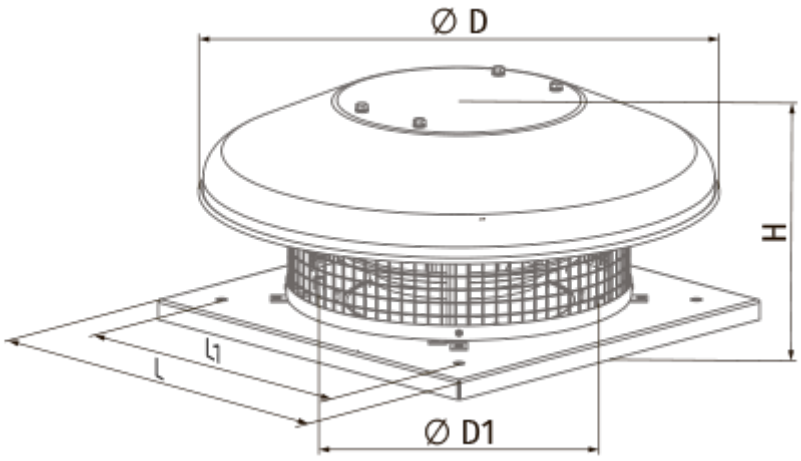

Ecodesign

Trademark	Blauberg
Model	Tower-HC 310 2E
Tipo de accionamiento instalado	MSD o VSD exterior
Tipo de sistema de recuperación de calor	Ninguno
Presión estática externa para el caudal de aire nominal (Pa)	254
Rangos máximos de fuga externa (%)	2.7
Eficiencia estática (%)	32.6
Tipología declarada	NRVU UVU
Potencia eléctrica efectiva de entrada (kW)	0.303
Nivel de potencia acústica (dB(A))	78