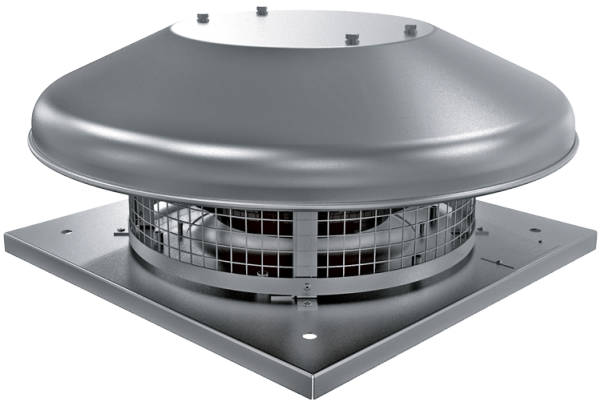

Tower-HC 280 4E A

Ventiladores centrífugos de tejado

• Tipo de rodete: Centrífugo de palas curvadas hacia atrás
• Material de la carcasa: Aluminio

	Unidad de medida	Tower-HC 280 4E A	
Cantidad de fases	-	1	
Tensión mínima de alimentación	V	230	
Tensión máxima de alimentación	V	230	
Frecuencia de suministro de energía	Hz	50	60
Caudal máximo de aire	m³/h	1500	
Peso	kg	10	
Temperatura máxima del aire transportado	°C	50	
Temperatura mínima del aire transportado	°C	-25	
Grado de protección IP	-	IPX4	
Grado de protección IP del variador	-	IP44	
Tamaño	mm	280	

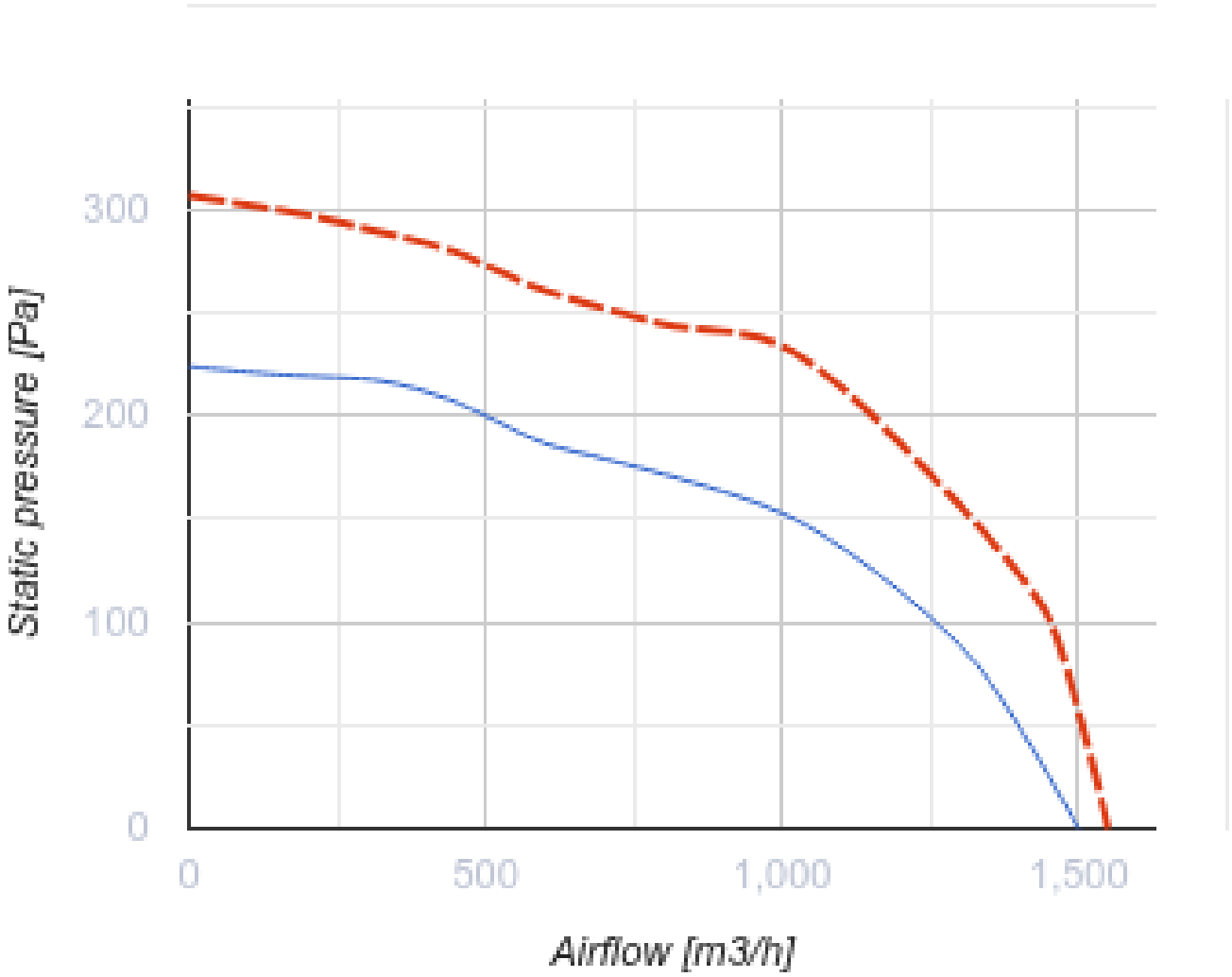
Static pressure [Pa]
300
200
100
0
0
500
1,000
1,500
Airflow [m3/h]

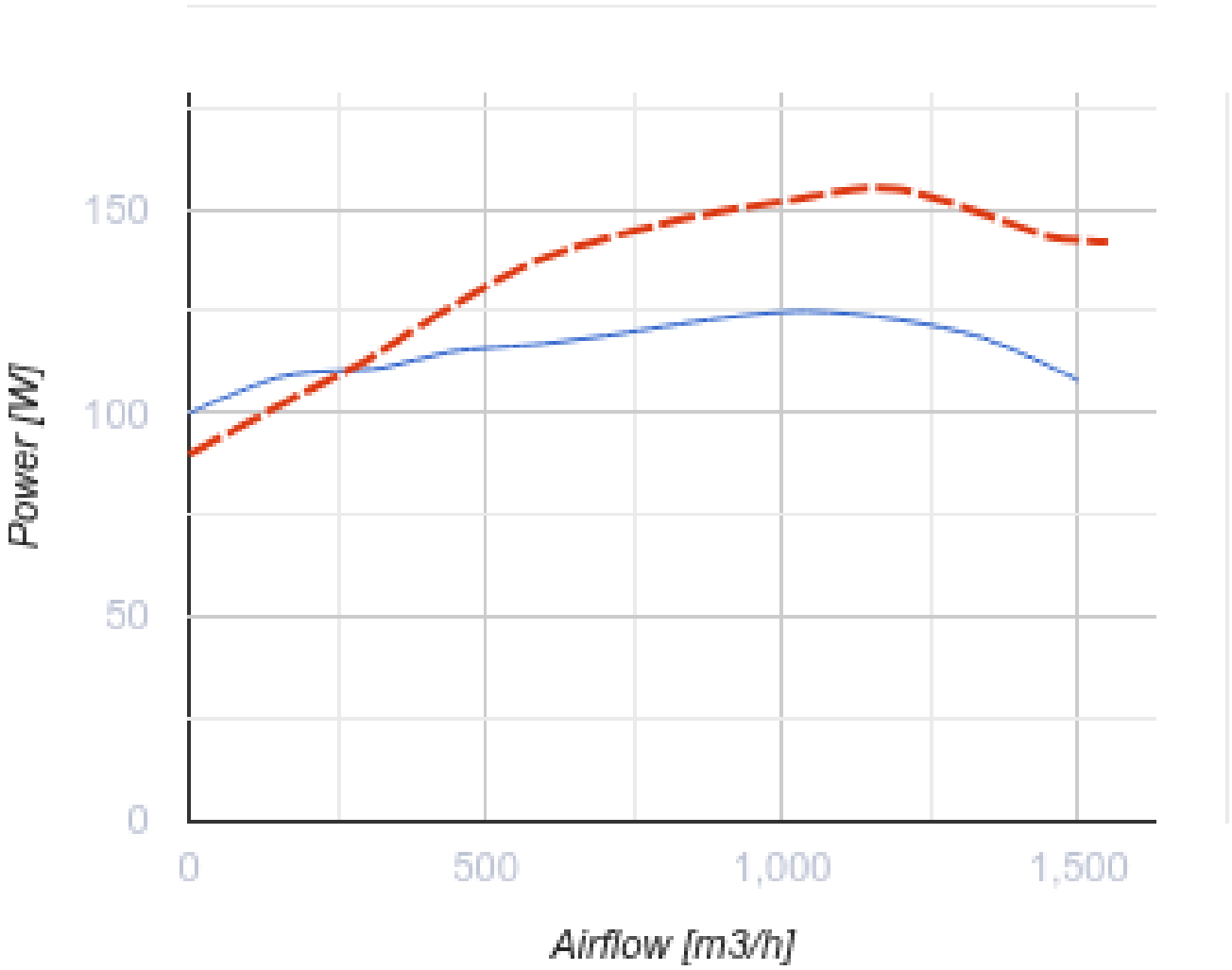

Dimensiones

H	ØD	ØD1	L	L1
255	623	285	420	330

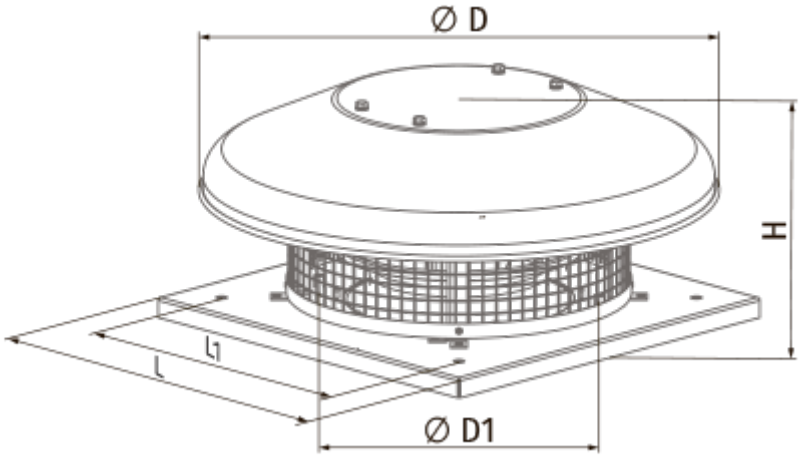
Ø D
H
L1
L
Ø D1

Ecodesign

Trademark	Blauberg
Model	Tower-HC 280 4E A
Tipo de accionamiento instalado	VSD integrado
Tipo de sistema de recuperación de calor	Ninguno
Presión estática externa para el caudal de aire nominal (Pa)	99
Rangos máximos de fuga externa (%)	2.7
Eficiencia estática (%)	33.2
Tipología declarada	NRVU UVU
Potencia eléctrica efectiva de entrada (kW)	0.047
Nivel de potencia acústica (dB(A))	58